第28回いわきオープンバドミントン大会

令和５年１０月２８日　いわき市立総合体育館

男子ダブルス１部 Ａ ブ ロ ッ ク	山田 山田	佐藤 五十嵐	宮路 大沼	髙野 高萩	大城戸 草野	勝 敗	順位
山田 大暉 山田 大翔 （フォルテシモ）		× X－ X－	× X－ X－	× X－ X－	× X－ X－	M 0-4 G 0-8 P 0-120	5
佐藤 亮輔 五十嵐 大樹 （ 仙 北 ）	○ －X －X		○ 15-12 15-10	× 11-15 15-13 10-15	○ 16-14 11-15 15-12	M 3-1 G 7-3 P 138-106	2
宮路 拓瑠 大沼 勇太 （美食會）	○ －X －X	× 12-15 10-15		× 6-15 7-15	× 8-15 11-15	M 1-3 G 2-6 P 84-90	4
髙野 康茂 高萩 大樹 （アルプスアルパイン）	○ －X －X	○ 15-11 13-15 15-10	○ 15- 6 15- 7		○ 15-11 9-15 15-10	M 4-0 G 8-2 P 142-85	1
大城戸 翔 草野 翼 （フェニックス）	○ －X －X	× 14-16 15-11 12-15	○ 15- 8 15-11	× 11-15 15- 9 10-15		M 2-2 G 6-4 P 137-100	3

男子ダブルス１部 Ｂ ブ ロ ッ ク	佐川 佐久間	仲田 吉田	石井 三田	五十嵐 金成	甲嶋 木村	勝 敗	順位
佐川 光 佐久間 敦大 （ 東 和 ）		× 12-15 15-17	× 6-15 8-15	× 7-15 8-15	× 17-15 10-15 15-17	M 0-4 G 1-8 P 98-139	5
仲田 水紀 吉田 大樹 （Red Zone）	○ 15-12 17-15		× 13-15 10-15	× 15-11 7-15 13-15	× 12-15 13-15	M 1-3 G 3-6 P 115-128	4
石井 颯 （茗溪学園高校） 三田 史向 （高崎商科大学附属高校）	○ 15- 6 15- 8	○ 15-13 15-10		○ 15-11 15- 9	○ 15-10 15- 9	M 4-0 G 8-0 P 120-76	1
五十嵐 弘記 （フォルテシモ） 金成 公幸 （フェニックス）	○ 15- 7 15- 8	○ 11-15 15- 7 15-13	× 11-15 9-15		○ 15-13 16-14	M 3-1 G 6-3 P 122-107	2
甲嶋 将人 木村 実来 （ チ ー 坊 ）	○ 15-17 15-10 17-15	○ 15-12 15-13	× 10-15 9-15	× 13-15 14-16		M 2-2 G 4-5 P 123-128	3

男子ダブルス１部 決勝トーナメント

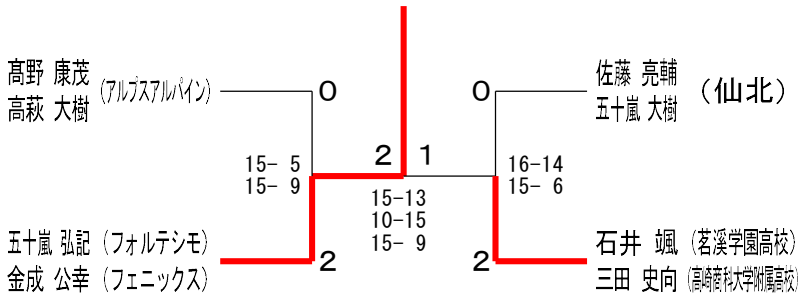

第28回いわきオープンバドミントン大会　令和５年１０月２８日　いわき市立総合体育館

男子ダブルス２部 Ａ　ブ　ロ　ッ　ク	菅野 新妻	糸田 佐藤	加藤 横須賀	三富 浦野	吉田 鈴木	勝敗	順位
菅野　佑輝（東和中学校） 新妻　優之介（泉中学校）		× X- X-	× X- X-	× X- X-	× X- X-	M 0-4 G 0-8 P 0-120	5
糸田　慎 佐藤　祐樹（ボールペンシル）	○ -X -X		× 10-15 10-15	× 15-10 14-16 8-15	○ 15- 7 15- 9	M 2-2 G 5-4 P 117-87	3
加藤　未来 横須賀　俊哉（モフモフズ）	○ -X -X	○ 15-10 15-10		○ 15-13 9-15 15- 8	○ 15- 7 15- 9	M 4-0 G 8-1 P 129-72	1
三富　純一 浦野　寛和（新治クラブ）	○ -X -X	○ 10-15 16-14 15- 8	× 13-15 15- 9 8-15		○ 15- 9 15- 6	M 3-1 G 7-3 P 137-91	2
吉田　光希（平工業高校） 鈴木　風舞（勿来工業高校）	○ -X -X	× 7-15 9-15	× 7-15 9-15	× 9-15 6-15		M 1-3 G 2-6 P 77-90	4

男子ダブルス２部 Ｂ　ブ　ロ　ッ　ク	本多 佐川	國井 高森	稲川 有川	海野 遠藤	鈴木 高橋	勝敗	順位
本多　文彦 佐川　稜（東和中学校ＯＢ）		○ 15-11 15- 8	○ 11-15 15- 5 16-14	○ 15-13 9-15 15- 6	× 13-15 12-15	M 3-1 G 6-4 P 136-117	3
國井　優樹 高森　悠輔（ボールペンシル）	× 11-15 8-15		× 12-15 7-15	× 10-15 10-15	× 5-15 12-15	M 0-4 G 0-8 P 75-120	5
稲川　明佳 有川　駿太（シラソル）	× 15-11 5-15 14-16	○ 15-12 15- 7		× 14-16 15-11 10-15	× 12-15 13-15	M 1-3 G 4-6 P 128-133	4
海野　翔空 遠藤　皓平（スマブラ）	× 13-15 15- 9 6-15	○ 15-10 15-10	○ 16-14 11-15 15-10		○ 11-15 15-12 15- 9	M 3-1 G 7-4 P 147-134	2
鈴木　博之 高橋　優斗（Red Zone）	○ 15-13 15-12	○ 15- 5 15-12	○ 15-12 15-13	× 15-11 12-15 9-15		M 3-1 G 7-2 P 126-108	1

男子ダブルス２部 Ｃ　ブ　ロ　ッ　ク	斎藤 金澤	鈴木 矢吹	黒沢 赤井	高野 吉永	勝敗	順位
斎藤　龍伸 金澤　良樹（光南高校）		× 3-15 4-15	× 7-15 3-15	× 6-15 5-15	M 0-3 G 0-6 P 28-90	4
鈴木　朋久 矢吹　竜雅（ラブオール）	○ 15- 3 15- 4		× 13-15 14-16	○ 15-12 15-10	M 2-1 G 4-2 P 87-60	2
黒沢　蓮 赤井　渉（スマッシュブラザーズ）	○ 15- 7 15- 3	○ 15-13 16-14		○ 15-12 15- 6	M 3-0 G 6-0 P 91-55	1
高野　拓海 吉永　将喜（Red Zone）	○ 15- 6 15- 5	× 12-15 10-15	× 12-15 6-15		M 1-2 G 2-4 P 70-71	3

第28回いわきオープンバドミントン大会

令和５年１０月２８日　いわき市立総合体育館

男子ダブルス２部 Ｄ　ブ　ロ　ッ　ク	梅　原 三　浦	鈴　木 伊　藤	田　所 弓　野	酒　匂 山　崎	勝　敗	順位
梅原　優真 三浦　司樹　（二本松実業高校）		× 11-15 15- 8 14-16	○ 12-15 15-11 15-11	× 15-17 9-15	M 1-2 G 3-5 P 106-108	3
鈴木　寛明 伊藤　勲信　（スマブラ）	○ 15-11 8-15 16-14		○ 15- 3 15- 9	○ 15- 6 15-10	M 3-0 G 6-1 P 99-68	1
田所　翼 弓野　煌太　（Red Zone）	× 15-12 11-15 11-15	× 3-15 9-15		× 11-15 13-15	M 0-3 G 1-6 P 73-102	4
酒匂　桜士（四倉高校ＯＢ） 山崎　裕翔（湯本高校）	○ 17-15 15- 9	× 6-15 10-15	○ 15-11 15-13		M 2-1 G 4-2 P 78-78	2

男子ダブルス２部 決勝トーナメント

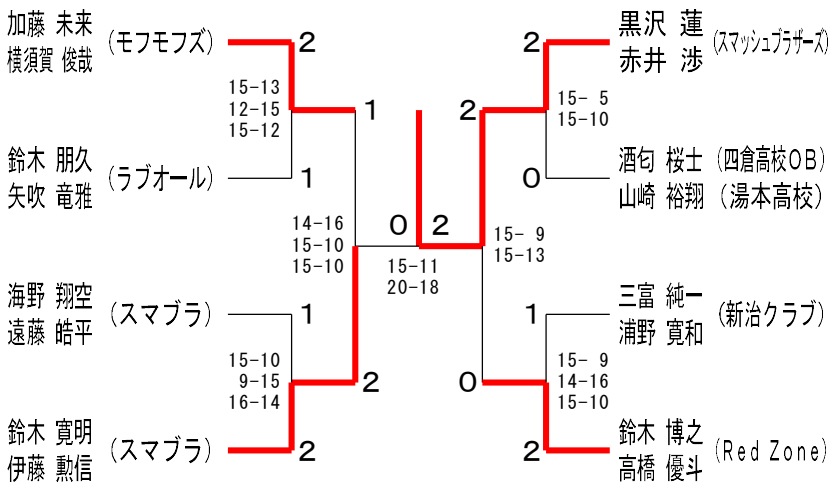

第28回いわきオープンバドミントン大会

令和５年１０月２８日　いわき市立総合体育館

男子ダブルス３部 Ａ　ブ　ロ　ッ　ク	高木 高木	小関 渡辺	千葉 篠崎	高橋 志田	本多 杉山	坂本 草野	勝敗	順位
高木　陽（フォルテユース） 高木　孝文（フォルテシモ）		○ 15-13 15- 6	○ 15- 5 15-11	○ 15-10 15- 8	○ 15-11 13-15 15- 8	○ 15- 3 15- 5	M 5-0 G 10-1 P 163-95	1
小関　靖博 渡辺　貴之（スマブラ）	× 13-15 6-15		○ -X -X	○ 15- 7 14-16 16-14	× 12-15 12-15	○ 15-17 15-10 15-11	M 3-2 G 6-6 P 163-135	3
千葉　勇次 篠崎　孝二（KASHIMA）	× 5-15 11-15	× X- X-		× 14-16 9-15	× 9-15 X-	× X- X-	M 0-5 G 0-10 P 48-151	6
高橋　伸哉 志田　健文（Red Zone）	× 10-15 8-15	× 7-15 16-14 14-16	○ 16-14 15- 9		× 5-15 9-15	○ 15- 4 15-11	M 2-3 G 5-6 P 130-143	4
本多　風葵 杉山　陸（東和中学校）	× 11-15 15-13 8-15	○ 15-12 15-12	○ 15- 9 -X	○ 15- 5 15- 9		○ 15- 5 15- 8	M 4-1 G 9-2 P 154-103	2
坂本　麗翔 草野　瑠希（湯本第三中学校）	× 3-15 5-15	× 17-15 10-15 11-15	○ -X -X	× 4-15 11-15	× 5-15 8-15		M 1-4 G 3-8 P 104-135	5

男子ダブルス３部 Ｂ　ブ　ロ　ッ　ク	志村 伊藤	川又 安藤	梅原 斎藤	矢橋 本多	山賀 山賀	勝敗	順位
志村　玲緒 伊藤　光耶（アルプスアルパイン）		× 11-15 6-15	× 13-15 7-15	× 13-15 8-15	○ 15- 5 15- 7	M 1-3 G 2-6 P 88-102	4
川又　嘉一 安藤　優（スマブラ）	○ 15-11 15- 6		× 11-15 5-15	○ 15-10 15-11	○ 15-12 15- 7	M 3-1 G 6-2 P 106-87	2
梅原　智也 斎藤　朗（桃ックス）	○ 15-13 15- 7	○ 15-11 15- 5		○ 15- 8 15- 7	○ 15- 8 15- 3	M 4-0 G 8-0 P 120-62	1
矢橋　宙樹 本多　真之（東和中学校）	○ 15-13 15- 8	× 10-15 11-15	× 8-15 7-15		○ 15- 6 15-10	M 2-2 G 4-4 P 96-97	3
山賀　陽永 山賀　湊永（湯本第三中学校）	× 5-15 7-15	× 12-15 7-15	× 8-15 3-15	× 6-15 10-15		M 0-4 G 0-8 P 58-120	5

男子ダブルス３部 決勝トーナメント

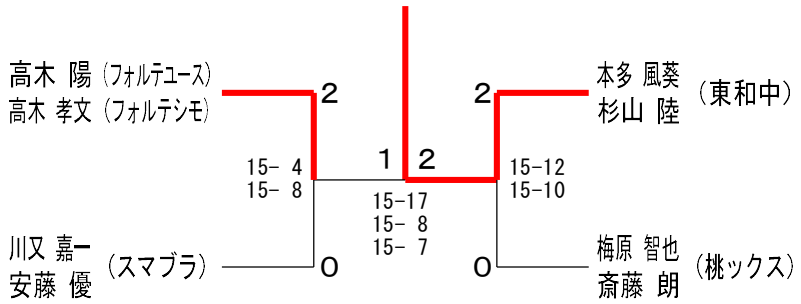

第28回いわきオープンバドミントン大会　令和５年１０月２８日　いわき市立総合体育館

女子ダブルス１部	小野 森	進藤 寺門	皆川 遠藤	青木 佐久間	木原 小野	関 若松	濵野 岡田	勝敗	順位
小野 日向子 森 咲和佳 （フェニックス）		○ 15- 5 15- 6	○ 15- 5 15- 4	○ 15- 6 15- 6	○ -× -×	○ 15- 6 15- 9	○ 15- 2 15-12	M 6-0 G 12-0 P 180-61	1
進藤 愛 寺門 美樹 （一般）	× 5-15 6-15		○ 15- 8 12-15 16-14	○ 13-15 15-12 15- 7	○ -× -×	× 8-15 12-15	× 15- 6 10-15 8-15	M 3-3 G 7-8 P 180-167	4
皆川 紀代美 遠藤 牧子 （フォルテシモ）	× 5-15 4-15	× 8-15 15-12 14-16		× 15- 9 12-15 11-15	○ -× -×	× 10-15 14-16	× 15-12 10-15 11-15	M 1-5 G 5-10 P 174-185	6
青木 恵美 佐久間 純子 （いわきシニアーズ）	× 6-15 6-15	× 15-13 12-15 7-15	○ 9-15 15-12 15-11		○ -× -×	○ 15-12 11-15 15-10	× 13-15 6-15	M 3-3 G 7-8 P 175-178	5
木原 瑞希 小野 睦 （フェニックス）	× ×- ×-	× ×- ×-	× ×- ×-	× ×- ×-		× ×- ×-	× ×- ×-	M 0-6 G 0-12 P 0-180	7
関 祐香 若松 瑠菜 （Ｌｉｐｔｏｎ）	× 6-15 9-15	○ 15- 8 15-12	○ 15-10 16-14	× 12-15 15-11 10-15	○ -× -×		× 14-16 15- 8 9-15	M 3-3 G 8-6 P 181-154	3
濵野 夏葵 （常陽シャトルズ） 岡田 千穂 （フェニックス）	× 2-15 12-15	○ 6-15 15-10 15- 8	○ 12-15 15-10 15-11	○ 15-13 15- 6	○ -× -×	○ 16-14 8-15 15- 9		M 5-1 G 10-5 P 191-156	2

女子ダブルス２部	生田目 花泉	及川 増子	三塚 小沢	根本 鈴木	今 圓谷	加川 正岡	勝敗	順位
生田目 春美 花泉 昌代 （アルプスアルパイン）		○ 15-17 15- 8 15- 8	× 15-13 7-15 14-16	× 6-15 12-15	× 10-15 12-15	× 6-15 8-15	M 1-4 G 3-9 P 135-167	6
及川 優子 増子 瑞稀 （アルプスアルパイン）	× 17-15 8-15 8-15		○ 15-12 15- 9	× 12-15 7-15	× 12-15 13-15	× 10-15 9-15	M 1-4 G 3-8 P 126-156	5
三塚 知美 小沢 鈴子 （KASHIMA）	○ 13-15 15- 7 16-14	× 12-15 9-15		× 15-13 12-15 7-15	× 10-15 16-14 10-15	× 4-15 10-15	M 1-4 G 4-9 P 149-183	4
根本 文恵 鈴木 エミ （いわきレディース）	○ 15- 6 15-12	○ 15-12 15- 7	○ 13-15 15-12 15- 7		○ 15-10 15- 9	× 5-15 10-15	M 4-1 G 8-3 P 148-120	2
今 典子 圓谷 博美 （ＮＰＭ）	○ 15-10 15-12	○ 15-12 15-13	○ 15-10 14-16 15-10	× 10-15 9-15		× 1-15 8-15	M 3-2 G 6-5 P 132-143	3
加川 美砂緒 正岡 まゆり （MIXドロップ）	○ 15- 6 15- 8	○ 15-10 15- 9	○ 15- 4 15-10	○ 15- 5 15-10	○ 15- 1 15- 8		M 5-0 G 10-0 P 150-71	1

女子ダブルス３部	山田 益子	髙木 生田目	蛭田 佐藤	根本 北條	吉本 久保木	勝敗	順位
山田 莉愛 益子 晶帆 （あぶくまクラブ）		× 1-15 0-15	× 9-15 15-13 10-15	× 8-15 6-15	× 7-15 8-15	M 0-4 G 1-8 P 64-133	5
髙木 雫 生田目 莉緒 （フォルテユース）	○ 15- 1 15- 0		○ 15- 9 15- 7	○ 15- 9 15-10	○ 15-11 15- 9	M 4-0 G 8-0 P 120-56	1
蛭田 世奈 佐藤 和奏 （フォルテユース）	○ 15- 9 13-15 15-10	× 9-15 7-15		× 2-15 6-15	× 7-15 7-15	M 1-3 G 2-7 P 81-124	4
根本 美香 北條 和歌子 （ラブリーズ）	○ 15- 8 15- 6	× 9-15 10-15	○ 15- 2 15- 6		× 15-10 12-15 14-16	M 2-2 G 5-4 P 120-93	3
吉本 紫乃 久保木 美羽 （いわきジュニア）	○ 15- 7 15- 8	× 11-15 9-15	○ 15- 7 15- 7	○ 10-15 15-12 16-14		M 3-1 G 6-3 P 121-100	2

第28回いわきオープンバドミントン大会

令和５年１０月２８日　いわき市立総合体育館

混合ダブルス２部 Ａ　ブ　ロ　ッ　ク	山口 松崎	田崎 三上	小林 藁谷	会田 吉田	富永 大和田	勝　敗	順位
山口　将史 松崎　涼加　（大泉クラブ）		○ 13-15 15-12 15-13	○ 15- 7 15- 9	○ 15- 7 15- 8	○ 15- 5 15-11	M 4-0 G 8-1 P 133-87	1
田崎　弘洋 三上　美帆　（Ｌｖ．３２）	× 15-13 12-15 13-15		○ 15- 7 15- 5	○ 15- 7 15-10	○ 15- 8 15- 2	M 3-1 G 7-2 P 130-82	2
小林　幸平　（なんばど） 藁谷　陽子（永友クラブ）	× 7-15 9-15	× 7-15 5-15		○ 15-11 15- 8	○ 15- 5 15-13	M 2-2 G 4-4 P 88-97	3
会田　清文 吉田　梨華子（アルプスアルパイン）	× 7-15 8-15	× 7-15 10-15	× 11-15 8-15		× 8-15 12-15	M 0-4 G 0-8 P 71-120	5
富永　　忍（いわきシニアーズ） 大和田　菜々子（平商業ＯＧ）	× 5-15 11-15	× 8-15 2-15	× 5-15 13-15	○ 15- 8 15-12		M 1-3 G 2-6 P 74-110	4

混合ダブルス２部 Ｂ　ブ　ロ　ッ　ク	岡部 松崎	郡司 芳賀	霜山 高萩	加藤 小野	勝　敗	順位
岡部　啓矢 松崎　千遥　（大泉クラブ）		× 9-15 16-14 8-15	○ 15-13 9-15 15-12	○ 11-15 15-12 15-11	M 2-1 G 5-4 P 113-122	2
郡司　毅志 芳賀　弘子　（ラブリーズ）	○ 15- 9 14-16 15- 8		○ 15- 8 15- 5	○ 16-14 15-13	M 3-0 G 6-1 P 105-73	1
霜山　　翼 高萩　理奈（アルプスアルパイン）	× 13-15 15- 9 12-15	× 8-15 5-15		× 13-15 15-11 6-15	M 0-3 G 2-6 P 87-110	4
加藤　元啓 小野　仁子（いわきシニアーズ）	× 15-11 12-15 11-15	× 14-16 13-15	○ 15-13 11-15 15- 6		M 1-2 G 3-5 P 106-106	3

混合ダブルス２部 決勝トーナメント

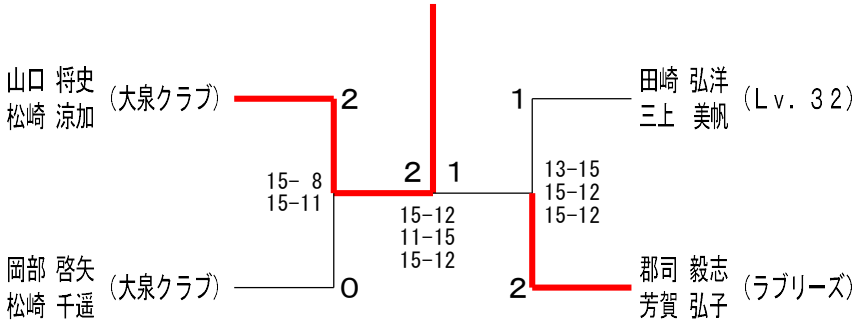

第28回いわきオープンバドミントン大会

令和５年１０月２８日　いわき市立総合体育館

混合ダブルス３部 Ａブロック		小川原 備海	向川 園部	伏島 菅野	飯塚 栗原	佐藤 緑川	勝敗	順位
小川原 英樹 備海 蘭世	（羽遊会）		○ 15- 5 15- 7	○ 15- 3 15- 5	○ 15- 3 15- 6	○ 10-15 15-13 15- 5	M 4-0 G 8-1 P 130-62	1
向川 宏 園部 安代	（なんバド）	× 5-15 7-15		○ 15- 8 15- 8	× 14-16 14-16	× 6-15 5-15	M 1-3 G 2-6 P 81-108	4
伏島 祐司 菅野 瑠菜	（あぶくまクラブ）	× 3-15 5-15	× 8-15 8-15		× 7-15 3-15	× 0-15 4-15	M 0-4 G 0-8 P 38-120	5
飯塚 幸希 栗原 美波	（新治学園）	× 3-15 6-15	○ 16-14 16-14	○ 15- 7 15- 3		× 4-15 7-15	M 2-2 G 4-4 P 82-98	3
佐藤 康弘 緑川 芽久美	（サタデーズ）	× 15-10 13-15 5-15	○ 15- 6 15- 5	○ 15- 0 15- 4	○ 15- 4 15- 7		M 3-1 G 7-2 P 123-66	2

混合ダブルス３部 Ｂブロック		軽部 川名	草野 渡邉	柏崎 橋本	和田 和田	川井 栗山	勝敗	順位
軽部 紘一 川名 真理子	（ラブリーズ）		○ 15- 8 9-15 15-12	× 8-15 8-15	○ 15-10 15- 7	○ 15- 4 15- 8	M 3-1 G 6-3 P 115-94	2
草野 光宏 渡邉 紀子	（しゃとる２０００） （永友）	× 8-15 15- 9 12-15		× 15- 6 8-15 11-15	○ 15- 4 15- 7	○ 15- 1 15- 3	M 2-2 G 6-4 P 129-90	3
柏崎 政人 橋本 早百合	（ＴＢＣ－３）	○ 15- 8 15- 8	○ 6-15 15- 8 15-11		○ 15- 8 15- 7	○ 15- 9 15- 4	M 4-0 G 8-1 P 126-78	1
和田 千翔 和田 優香	（く一）	× 10-15 7-15	× 4-15 7-15	× 8-15 7-15		○ 15-12 15-11	M 1-3 G 2-6 P 73-113	4
川井 寛之 栗山 くるみ	（土浦四中） （朝日中）	× 4-15 8-15	× 1-15 3-15	× 9-15 4-15	× 12-15 11-15		M 0-4 G 0-8 P 52-120	5

混合ダブルス３部 Ｃブロック		桑原 桑原	齋藤 八巻	谷田 阿久津	高木 酒井	秋元 栗原	勝敗	順位
桑原 勇 桑原 日佳里	（フォレストリー） （小名浜しゃとる）		○ 15- 6 15- 9	× 6-15 8-15	× 15-11 8-15 10-15	○ 15-10 15-13	M 2-2 G 5-4 P 107-109	3
齋藤 大輔 八巻 未来	（あぶくまクラブ）	× 6-15 9-15		× 2-15 3-15	× 6-15 7-15	× 2-15 4-15	M 0-4 G 0-8 P 39-120	5
谷田 一美 阿久津 成美	（カメスマ）	○ 15- 6 15- 8	○ 15- 2 15- 3		○ 15-10 15- 9	○ 15- 9 15- 4	M 4-0 G 8-0 P 120-51	1
高木 慶介 酒井 美穂	（桃ックス）	○ 11-15 15- 8 15-10	○ 15- 6 15- 7	× 10-15 9-15		○ 15- 7 16-14	M 3-1 G 6-3 P 121-97	2
秋元 拓磨 栗原 彩那	（新治学園）	× 10-15 13-15	○ 15- 2 15- 4	× 9-15 4-15	× 7-15 14-16		M 1-3 G 2-6 P 87-97	4
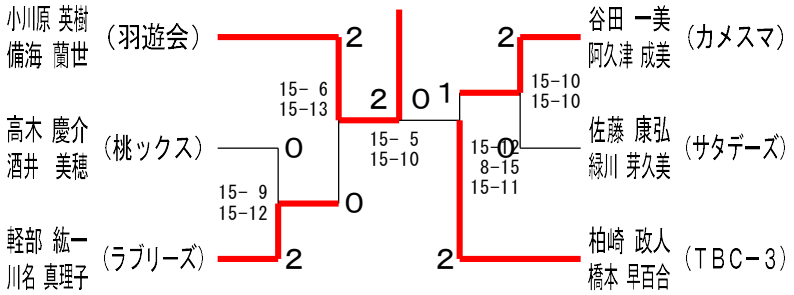
混合ダブルス３部 決勝トーナメント