# 第９１回県北バドミントン競技大会

令和６年３月９日、１０日　福島トヨタクラウンアリーナ

| 男子シングルス1部<br>１ブロック | 坂　尻 | 鈴　木 | 鈴　木 | 高　橋 | 勝 敗 | 順位 |
|---|---|---|---|---|---|---|
| 坂尻　純一（はねつき） | | ○<br>15- 9<br>15-10 | ○<br>15-14<br>15- 9 | ×<br>10-15<br>9-15 | M 2-1<br>G 4-2<br>P 79-72 | 2 |
| 鈴木　智紀（MARRY） | ×<br>9-15<br>10-15 | | ○<br>9-15<br>15- 6<br>15- 9 | ×<br>7-15<br>5-15 | M 1-2<br>G 2-5<br>P 70-90 | 3 |
| 鈴木　竜太（はねつき） | ×<br>14-15<br>9-15 | ×<br>15- 9<br>6-15<br>9-15 | | ×<br>11-15<br>9-15 | M 0-3<br>G 1-6<br>P 73-99 | 4 |
| 高橋　遼馬（橘高校） | ○<br>15-10<br>15- 9 | ○<br>15- 7<br>15- 5 | ○<br>15-11<br>15- 9 | | M 3-0<br>G 6-0<br>P 90-51 | 1 |

| 男子シングルス1部<br>２ブロック | 菅　野 | 佐　川 | 清　水 | 勝 敗 | 順位 |
|---|---|---|---|---|---|
| 菅野　貴敏（MARRY） | | ×<br>7-15<br>3-15 | ×<br>8-15<br>8-15 | M 0-2<br>G 0-4<br>P 26-60 | 3 |
| 佐川　光（二本松実業高校） | ○<br>15- 7<br>15- 3 | | ×<br>15-14<br>14-15<br>14-15 | M 1-1<br>G 3-2<br>P 73-54 | 2 |
| 清水　淳司（はねつき） | ○<br>15- 8<br>15- 8 | ○<br>14-15<br>15-14<br>15-14 | | M 2-0<br>G 4-1<br>P 74-59 | 1 |

| 男子シングルス1部<br>３ブロック | 本　多 | 菅　本 | 吉　尾 | 勝 敗 | 順位 |
|---|---|---|---|---|---|
| 本多　文彦（福島クラブ） | | ○<br>15-11<br>12-15<br>15- 9 | ○<br>－X | M 2-0<br>G 4-1<br>P 84-35 | 1 |
| 菅本　真矢（はねつき） | ×<br>11-15<br>15-12<br>9-15 | | ○<br>－X | M 1-1<br>G 3-2<br>P 77-42 | 2 |
| 吉尾　日向（はねつき） | ×<br>X－ | ×<br>X－ | | M 0-2<br>G 0-4<br>P 0-84 | 3 |

| 男子シングルス1部<br>４ブロック | 五十嵐 | 藤　原 | 高　槻 | 勝 敗 | 順位 |
|---|---|---|---|---|---|
| 五十嵐　孝二（MARRY） | | ○<br>15-14<br>15-14 | ○<br>15-12<br>15-11 | M 2-0<br>G 4-0<br>P 60-51 | 1 |
| 藤原　義喜（はねつき） | ×<br>14-15<br>14-15 | | ○<br>15-13<br>15-12 | M 1-1<br>G 2-2<br>P 58-55 | 2 |
| 高槻　龍斗（はねつき） | ×<br>12-15<br>11-15 | ×<br>13-15<br>12-15 | | M 0-2<br>G 0-4<br>P 48-60 | 3 |

## 男子シングルス1部（ＭＳ１）　決勝トーナメント

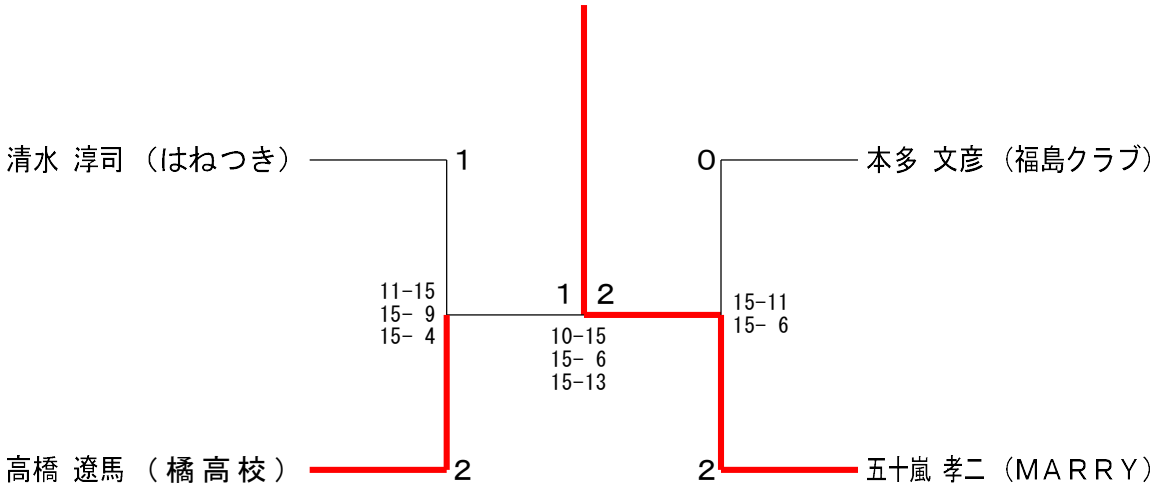

# 第９１回県北バドミントン競技大会

令和６年３月９日、１０日　福島トヨタクラウンアリーナ

| 男子シングルス2部<br>１ブロック | 石橋 | 新海 | 大野 | 梅原 | 勝敗 | 順位 |
|---|---|---|---|---|---|---|
| 石橋 琉希（福島工業高校） | | ○<br>15-12<br>15-13 | ○<br>15-11<br>15-14 | ×<br>6-15<br>7-15 | M 2-1<br>G 4-2<br>P 73-80 | 2 |
| 新海 虹夜（聖光学院高校） | ×<br>12-15<br>13-15 | | ○<br>15-10<br>15-10 | ×<br>2-15<br>3-15 | M 1-2<br>G 2-4<br>P 60-80 | 3 |
| 大野 陽生（橘高校） | ×<br>11-15<br>14-15 | ×<br>10-15<br>10-15 | | ×<br>2-15<br>5-15 | M 0-3<br>G 0-6<br>P 52-90 | 4 |
| 梅原 優真（二本松実業高校） | ○<br>15- 6<br>15- 7 | ○<br>15- 2<br>15- 3 | ○<br>15- 2<br>15- 5 | | M 3-0<br>G 6-0<br>P 90-25 | 1 |

| 男子シングルス2部<br>２ブロック | 渡邊 | 阿部 | 安田 | 勝敗 | 順位 |
|---|---|---|---|---|---|
| 渡邊 洸斗（福島大学） | | ×<br>X- | ×<br>X- | M 0-2<br>G 0-4<br>P 0-84 | 3 |
| 阿部 俊人（福島スマッシュJr.） | ○<br>-X | | ○<br>21- 3<br>21- 6 | M 2-0<br>G 4-0<br>P 84-9 | 1 |
| 安田 琉偉（聖光学院高校） | ○<br>-X | ×<br>3-21<br>6-21 | | M 1-1<br>G 2-2<br>P 51-42 | 2 |

| 男子シングルス2部<br>３ブロック | 高橋 | 遠藤 | 海老根 | 勝敗 | 順位 |
|---|---|---|---|---|---|
| 高橋 冴太朗（福島東高校） | | ○<br>15-14<br>15- 7 | ×<br>11-15<br>13-15 | M 1-1<br>G 2-2<br>P 54-51 | 2 |
| 遠藤 裕生（はねつき） | ×<br>14-15<br>7-15 | | ×<br>13-15<br>11-15 | M 0-2<br>G 0-4<br>P 45-60 | 3 |
| 海老根 佑（福島高校） | ○<br>15-11<br>15-13 | ○<br>15-13<br>15-11 | | M 2-0<br>G 4-0<br>P 60-48 | 1 |

| 男子シングルス2部<br>４ブロック | 永塚 | 大和田 | 吉田 | 勝敗 | 順位 |
|---|---|---|---|---|---|
| 永塚 優夢（福島工業高校） | | ○<br>10-15<br>15-13<br>15-10 | ×<br>8-15<br>5-15 | M 1-1<br>G 2-3<br>P 53-68 | 2 |
| 大和田 瑞樹（二本松実業高校） | ×<br>15-10<br>13-15<br>10-15 | | ×<br>8-15<br>6-15 | M 0-2<br>G 1-4<br>P 52-70 | 3 |
| 吉田 安慧（福島スマッシュJr.） | ○<br>15- 8<br>15- 5 | ○<br>15- 8<br>15- 6 | | M 2-0<br>G 4-0<br>P 60-27 | 1 |

| 男子シングルス2部<br>５ブロック | 茨木 | 菅野 | 斎藤 | 勝敗 | 順位 |
|---|---|---|---|---|---|
| 茨木 蒼士郎（福島東高校） | | ○<br>15- 6<br>15-10 | ○<br>15- 9<br>7-15<br>15-11 | M 2-0<br>G 4-1<br>P 67-51 | 1 |
| 菅野 碧偉（福島工業高校） | ×<br>6-15<br>10-15 | | ×<br>15-13<br>9-15<br>10-15 | M 0-2<br>G 1-4<br>P 50-73 | 3 |
| 斎藤 琉舞（バード） | ×<br>9-15<br>15- 7<br>11-15 | ○<br>13-15<br>15- 9<br>15-10 | | M 1-1<br>G 3-3<br>P 78-71 | 2 |

| 男子シングルス2部<br>６ブロック | 渡辺 | 猪俣 | 板井 | 勝敗 | 順位 |
|---|---|---|---|---|---|
| 渡辺 陽登（はねつき） | | ○<br>15-14<br>15-10 | ×<br>11-15<br>10-15 | M 1-1<br>G 2-2<br>P 51-54 | 2 |
| 猪俣 碧音（聖光学院高校） | ×<br>14-15<br>10-15 | | ×<br>13-15<br>9-15 | M 0-2<br>G 0-4<br>P 46-60 | 3 |
| 板井 陽也（橘高校） | ○<br>15-11<br>15-10 | ○<br>15-13<br>15- 9 | | M 2-0<br>G 4-0<br>P 60-43 | 1 |

| 男子シングルス2部<br>７ブロック | 大宮 | 菅野 | 宍戸 | 勝敗 | 順位 |
|---|---|---|---|---|---|
| 大宮 煌貴（橘高校） | | ×<br>11-15<br>12-15 | ×<br>14-15<br>14-15 | M 0-2<br>G 0-4<br>P 51-60 | 3 |
| 菅野 凌央（福島東高校） | ○<br>15-11<br>15-12 | | ○<br>15- 6<br>15- 6 | M 2-0<br>G 4-0<br>P 60-35 | 1 |
| 宍戸 翔（福島工業高校） | ○<br>15-14<br>15-14 | ×<br>6-15<br>6-15 | | M 1-1<br>G 2-2<br>P 42-58 | 2 |

| 男子シングルス2部<br>８ブロック | 氏家 | 齋藤 | 今泉 | 勝敗 | 順位 |
|---|---|---|---|---|---|
| 氏家 俊輔（橘高校） | | ○<br>15- 9<br>15-10 | ×<br>10-15<br>9-15 | M 1-1<br>G 2-2<br>P 49-49 | 2 |
| 齋藤 翔希（福島東高校） | ×<br>9-15<br>10-15 | | ×<br>14-15<br>11-15 | M 0-2<br>G 0-4<br>P 44-60 | 3 |
| 今泉 大地（川俣中学校） | ○<br>15-10<br>15- 9 | ○<br>15-14<br>15-11 | | M 2-0<br>G 4-0<br>P 60-44 | 1 |

| 男子シングルス2部<br>９ブロック | 佐藤 | 髙野 | 佐久間 | 勝敗 | 順位 |
|---|---|---|---|---|---|
| 佐藤 琉琥（福島東高校） | | ○<br>15- 2<br>15- 8 | ×<br>11-15<br>12-15 | M 1-1<br>G 2-2<br>P 53-40 | 2 |
| 髙野 翔大（橘高校） | ×<br>2-15<br>8-15 | | ×<br>4-15<br>4-15 | M 0-2<br>G 0-4<br>P 18-60 | 3 |
| 佐久間 敦大（二本松実業高校） | ○<br>15-11<br>15-12 | ○<br>15- 4<br>15- 4 | | M 2-0<br>G 4-0<br>P 60-31 | 1 |

| 男子シングルス2部<br>１０ブロック | 今江 | 我妻 | 三浦 | 勝敗 | 順位 |
|---|---|---|---|---|---|
| 今江 佑翔（福島高校） | | ×<br>10-15<br>9-15 | ×<br>4-15<br>8-15 | M 0-2<br>G 0-4<br>P 31-60 | 3 |
| 我妻 大輝（はねつき） | ○<br>15-10<br>15- 9 | | ×<br>6-15<br>11-15 | M 1-1<br>G 2-2<br>P 47-49 | 2 |
| 三浦 司樹（二本松実業高校） | ○<br>15- 4<br>15- 8 | ○<br>15- 6<br>15-11 | | M 2-0<br>G 4-0<br>P 60-29 | 1 |

# 第９１回県北バドミントン競技大会

令和６年３月９日、１０日　福島トヨタクラウンアリーナ

| 男子シングルス2部<br>１１ブロック | 山　内 | 高　橋 | 田　崎 | 勝 敗 | 順位 |
|---|---|---|---|---|---|
| 山内　勇人（橘高校） | | ×<br>6-15<br>9-15 | ×<br>7-15<br>6-15 | M 0-2<br>G 0-4<br>P 28-60 | 3 |
| 高橋　朋希（二本松実業高校） | ○<br>15- 6<br>15- 9 | | ×<br>12-15<br>10-15 | M 1-1<br>G 2-2<br>P 52-45 | 2 |
| 田崎　　廉（福島工業高校） | ○<br>15- 7<br>15- 6 | ○<br>15-12<br>15-10 | | M 2-0<br>G 4-0<br>P 60-35 | 1 |

| 男子シングルス2部<br>１２ブロック | 高　野 | 堀　江 | 吉　田 | 勝 敗 | 順位 |
|---|---|---|---|---|---|
| 高野　隼誠（福島工業高校） | | ×<br>13-15<br>14-15 | ×<br>7-15<br>15- 8<br>8-15 | M 0-2<br>G 1-4<br>P 57-68 | 3 |
| 堀江　惇斗（ｊｐシャトル） | ○<br>15-13<br>15-14 | | ○<br>15- 7<br>7-15<br>15-11 | M 2-0<br>G 4-1<br>P 67-60 | 1 |
| 吉田　　樹（福島東高校） | ○<br>15- 7<br>8-15<br>15- 8 | ×<br>7-15<br>15- 7<br>11-15 | | M 1-1<br>G 3-3<br>P 71-67 | 2 |

| 男子シングルス2部<br>１３ブロック | 尾　形 | 大　内 | 石　橋 | 勝 敗 | 順位 |
|---|---|---|---|---|---|
| 尾形　知哉（橘高校） | | ×<br>6-15<br>1-15 | ×<br>6-15<br>6-15 | M 0-2<br>G 0-4<br>P 19-60 | 3 |
| 大内　悠矢（二本松実業高校） | ○<br>15- 6<br>15- 1 | | ×<br>10-15<br>12-15 | M 1-1<br>G 2-2<br>P 52-37 | 2 |
| 石橋　亮宏（シャトラン） | ○<br>15- 6<br>15- 6 | ○<br>15-10<br>15-12 | | M 2-0<br>G 4-0<br>P 60-34 | 1 |

| 男子シングルス2部<br>１４ブロック | 八　巻 | 渡　邊 | 栗　原 | 勝 敗 | 順位 |
|---|---|---|---|---|---|
| 八巻　歩夢（はねつき） | | ×<br>11-15<br>15-13<br>6-15 | ○<br>15- 6<br>15- 5 | M 1-1<br>G 3-2<br>P 62-54 | 2 |
| 渡邊　雄斗（福島工業高校） | ○<br>15-11<br>13-15<br>15- 6 | | ○<br>15- 2<br>15- 2 | M 2-0<br>G 4-1<br>P 73-36 | 1 |
| 栗原　煌稀（聖光学院高校） | ×<br>6-15<br>5-15 | ×<br>2-15<br>2-15 | | M 0-2<br>G 0-4<br>P 15-60 | 3 |

| 男子シングルス2部<br>１５ブロック | 小　島 | 尾　崎 | 佐　藤 | 勝 敗 | 順位 |
|---|---|---|---|---|---|
| 小島　祐樹（福島工業高校） | | ×<br>5-15<br>3-15 | ×<br>8-15<br>5-15 | M 0-2<br>G 0-4<br>P 21-60 | 3 |
| 尾崎　徳武（福島スマッシュJr.） | ○<br>15- 5<br>15- 3 | | ○<br>15-11<br>15-11 | M 2-0<br>G 4-0<br>P 60-30 | 1 |
| 佐藤　潤一（福島東高校） | ○<br>15- 8<br>15- 5 | ×<br>11-15<br>11-15 | | M 1-1<br>G 2-2<br>P 52-43 | 2 |

| 男子シングルス2部<br>１６ブロック | 千　野 | 佐　藤 | 二階堂 | 勝 敗 | 順位 |
|---|---|---|---|---|---|
| 千野　虎治（はねつき） | | ×<br>10-15<br>15-12<br>9-15 | ×<br>6-15<br>6-15 | M 0-2<br>G 1-4<br>P 46-72 | 3 |
| 佐藤　　豪（福島東高校） | ○<br>15-10<br>12-15<br>15- 9 | | ×<br>15-12<br>11-15<br>13-15 | M 1-1<br>G 3-3<br>P 81-76 | 2 |
| 二階堂　和真（橘高校） | ○<br>15- 6<br>15- 6 | ○<br>12-15<br>15-11<br>15-13 | | M 2-0<br>G 4-1<br>P 72-51 | 1 |

| 男子シングルス2部<br>１７ブロック | 古　山 | 橋　本 | 渡　邊 | 勝 敗 | 順位 |
|---|---|---|---|---|---|
| 古山　雅也（福島工業高校） | | ○<br>15- 6<br>15-10 | ×<br>9-15<br>10-15 | M 1-1<br>G 2-2<br>P 49-46 | 2 |
| 橋本　拓弥（橘高校） | ×<br>6-15<br>10-15 | | ×<br>5-15<br>10-15 | M 0-2<br>G 0-4<br>P 31-60 | 3 |
| 渡邊　莉臣（福島スマッシュJr.） | ○<br>15- 9<br>15-10 | ○<br>15- 5<br>15-10 | | M 2-0<br>G 4-0<br>P 60-34 | 1 |

| 男子シングルス2部<br>１８ブロック | 松　本 | 渡　邊 | 高　橋 | 勝 敗 | 順位 |
|---|---|---|---|---|---|
| 松本　蘭丸（はねつき） | | ×<br>8-15<br>13-15 | ×<br>13-15<br>9-15 | M 0-2<br>G 0-4<br>P 43-60 | 3 |
| 渡邊　桂臣（福島西高校） | ○<br>15- 8<br>15-13 | | ×<br>9-15<br>9-15 | M 1-1<br>G 2-2<br>P 48-51 | 2 |
| 高橋　伊吹（福島大学） | ○<br>15-13<br>15- 9 | ○<br>15- 9<br>15- 9 | | M 2-0<br>G 4-0<br>P 60-40 | 1 |

| 男子シングルス2部<br>１９ブロック | 菊　地 | MICHAEL | 青　山 | 勝 敗 | 順位 |
|---|---|---|---|---|---|
| 菊地　悠斗（福島工業高校） | | ×<br>11-15<br>15-14<br>12-15 | ×<br>7-15<br>9-15 | M 0-2<br>G 1-4<br>P 54-74 | 3 |
| MICHAEL ANTHONY（聖光学院高校） | ○<br>15-11<br>14-15<br>15-12 | | ×<br>5-15<br>5-15 | M 1-1<br>G 2-3<br>P 54-68 | 2 |
| 青山　空翔（はねつき） | ○<br>15- 7<br>15- 9 | ○<br>15- 5<br>15- 5 | | M 2-0<br>G 4-0<br>P 60-26 | 1 |

| 男子シングルス2部<br>２０ブロック | 三　浦 | 齋　藤 | 村　上 | 勝 敗 | 順位 |
|---|---|---|---|---|---|
| 三浦　徹大（福島工業高校） | | ×<br>12-15<br>9-15 | ×<br>8-15<br>13-15 | M 0-2<br>G 0-4<br>P 42-60 | 3 |
| 齋藤　遙人（橘高校） | ○<br>15-12<br>15- 9 | | ×<br>14-15<br>13-15 | M 1-1<br>G 2-2<br>P 57-51 | 2 |
| 村上　浩太朗（福島東高校） | ○<br>15- 8<br>15-13 | ○<br>15-14<br>15-13 | | M 2-0<br>G 4-0<br>P 60-48 | 1 |

# 第９１回県北バドミントン競技大会

令和６年３月９日、１０日　福島トヨタクラウンアリーナ

| 男子シングルス2部<br>２１ブロック | 石　渡 | 安　齋 | 中　島 | 勝 敗 | 順位 |
|---|---|---|---|---|---|
| 石渡　柚樹（福島東高校） | | ×<br>14-15<br>13-15 | ×<br>7-15<br>6-15 | M 0-2<br>G 0-4<br>P 40-60 | 3 |
| 安齋　将真（福島工業高校） | ○<br>15-14<br>15-13 | | ×<br>10-15<br>9-15 | M 1-1<br>G 2-2<br>P 49-57 | 2 |
| 中島　琉希（はねつき） | ○<br>15- 7<br>15- 6 | ○<br>15-10<br>15- 9 | | M 2-0<br>G 4-0<br>P 60-32 | 1 |

| 男子シングルス2部<br>２２ブロック | 高　橋 | 佐　藤 | 本　多 | 勝 敗 | 順位 |
|---|---|---|---|---|---|
| 高橋　祐一郎（ＭＡＲＲＹ） | | ○<br>15- 6<br>15-10 | ×<br>13-15<br>13-15 | M 1-1<br>G 2-2<br>P 56-46 | 2 |
| 佐藤　空（橘高校） | ×<br>6-15<br>10-15 | | ×<br>6-15<br>10-15 | M 0-2<br>G 0-4<br>P 32-60 | 3 |
| 本多　風葵（東和中学校） | ○<br>15-13<br>15-13 | ○<br>15- 6<br>15-10 | | M 2-0<br>G 4-0<br>P 60-42 | 1 |

| 男子シングルス2部<br>２３ブロック | 渡　邊 | 斎　藤 | 齋　藤 | 勝 敗 | 順位 |
|---|---|---|---|---|---|
| 渡邊　裕基（ＣＡＲＡＴ） | | ○<br>8-15<br>15-14<br>15- 7 | ×<br>14-15<br>8-15 | M 1-1<br>G 2-3<br>P 60-66 | 2 |
| 斎藤　成（はねつき） | ×<br>15- 8<br>14-15<br>7-15 | | ×<br>12-15<br>11-15 | M 0-2<br>G 1-4<br>P 59-68 | 3 |
| 齋藤　瑞生（橘高校） | ○<br>15-14<br>15- 8 | ○<br>15-12<br>15-11 | | M 2-0<br>G 4-0<br>P 60-45 | 1 |

| 男子シングルス2部<br>２４ブロック | 佐　藤 | 酒　井 | 青　山 | 勝 敗 | 順位 |
|---|---|---|---|---|---|
| 佐藤　敦弥（ＭＡＲＲＹ） | | ×<br>6-15<br>15-13<br>6-15 | ×<br>8-15<br>6-15 | M 0-2<br>G 1-4<br>P 41-73 | 3 |
| 酒井　成稀（橘高校） | ○<br>15- 6<br>13-15<br>15- 6 | | ×<br>11-15<br>9-15 | M 1-1<br>G 2-3<br>P 63-57 | 2 |
| 青山　陽輝（本宮バドミントンＪｒ） | ○<br>15- 8<br>15- 6 | ○<br>15-11<br>15- 9 | | M 2-0<br>G 4-0<br>P 60-34 | 1 |

| 男子シングルス2部<br>２５ブロック | 原 | 弓　田 | 佐　藤 | 勝 敗 | 順位 |
|---|---|---|---|---|---|
| 原　俊斗（はねつき） | | ○<br>15- 5<br>15-12 | ×<br>12-15<br>11-15 | M 1-1<br>G 2-2<br>P 53-47 | 2 |
| 弓田　真輝（福島工業高校） | ×<br>5-15<br>12-15 | | ×<br>6-15<br>11-15 | M 0-2<br>G 0-4<br>P 34-60 | 3 |
| 佐藤　拓海（バード） | ○<br>15-12<br>15-11 | ○<br>15- 6<br>15-11 | | M 2-0<br>G 4-0<br>P 60-40 | 1 |

| 男子シングルス2部<br>２６ブロック | 鈴　木 | 遊　佐 | 渡　邉 | 勝 敗 | 順位 |
|---|---|---|---|---|---|
| 鈴木　星夏（ＣＡＲＡＴ） | | ×<br>8-15<br>10-15 | ×<br>8-15<br>10-15 | M 0-2<br>G 0-4<br>P 36-60 | 3 |
| 遊佐　昂世（チームクリア） | ○<br>15- 8<br>15-10 | | ○<br>15-10<br>15-11 | M 2-0<br>G 4-0<br>P 60-39 | 1 |
| 渡邉　広夢（橘高校） | ○<br>15- 8<br>15-10 | ×<br>10-15<br>11-15 | | M 1-1<br>G 2-2<br>P 51-48 | 2 |

# 第９１回県北バドミントン競技大会

令和６年３月９日、１０日　福島トヨタクラウンアリーナ

## 男子シングルス2部（ＭＳ２）　決勝トーナメント

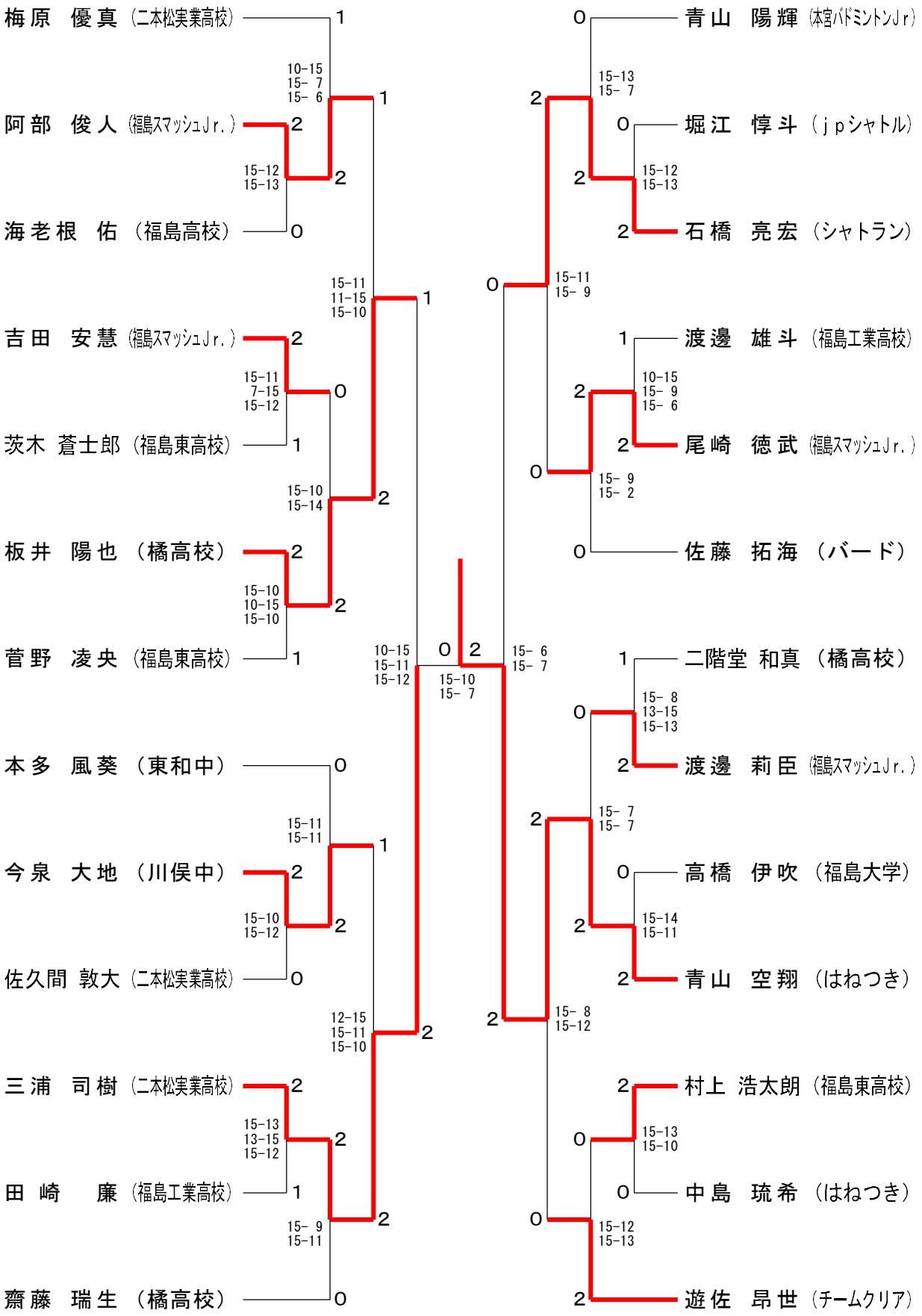

# 第９１回県北バドミントン競技大会

令和６年３月９日、１０日　福島トヨタクラウンアリーナ

| 男子シングルス3部<br>１ブロック | 草野 | 大竹 | 野崎 | 高橋 | 勝敗 | 順位 |
|---|---|---|---|---|---|---|
| 草野 泰隆（福島高校） | | ×<br>15-14<br>8-15<br>13-15 | ×<br>8-15<br>9-15 | ○<br>15- 4<br>15-10 | M 1-2<br>G 3-4<br>P 83-88 | 3 |
| 大竹 優人（福島工業高校） | ○<br>14-15<br>15- 8<br>15-13 | | ×<br>10-15<br>10-15 | ○<br>15- 7<br>15- 9 | M 2-1<br>G 4-3<br>P 94-82 | 2 |
| 野崎 流泉（福島南高校） | ○<br>15- 8<br>15- 9 | ○<br>15-10<br>15-10 | | ○<br>15- 7<br>15-10 | M 3-0<br>G 6-0<br>P 90-54 | 1 |
| 高橋 虹成（橘高校） | ×<br>4-15<br>10-15 | ×<br>7-15<br>9-15 | ×<br>7-15<br>10-15 | | M 0-3<br>G 0-6<br>P 47-90 | 4 |

| 男子シングルス3部<br>２ブロック | 佐藤 | 早田 | 野地 | 杉島 | 勝敗 | 順位 |
|---|---|---|---|---|---|---|
| 佐藤 兆志（聖光学院高校） | | ○<br>15- 8<br>15- 7 | ○<br>15- 6<br>15- 8 | ○<br>15- 4<br>15- 7 | M 3-0<br>G 6-0<br>P 90-40 | 1 |
| 早田 零（福島高校） | ×<br>8-15<br>7-15 | | ○<br>15-13<br>15-12 | ○<br>15- 3<br>15- 8 | M 2-1<br>G 4-2<br>P 75-66 | 2 |
| 野地 智大（橘高校） | ×<br>6-15<br>8-15 | ×<br>13-15<br>12-15 | | ○<br>15- 2<br>15- 4 | M 1-2<br>G 2-4<br>P 69-66 | 3 |
| 杉島 朝陽（東和キッズ） | ×<br>4-15<br>7-15 | ×<br>3-15<br>8-15 | ×<br>2-15<br>4-15 | | M 0-3<br>G 0-6<br>P 28-90 | 4 |

| 男子シングルス3部<br>３ブロック | 丹野 | 菅野 | 松井 | 勝敗 | 順位 |
|---|---|---|---|---|---|
| 丹野 良太（二本松第一中学校） | | ×<br>4-15<br>8-15 | ×<br>13-15<br>11-15 | M 0-2<br>G 0-4<br>P 36-60 | 3 |
| 菅野 唯斗（福島西高校） | ○<br>15- 4<br>15- 8 | | ○<br>15- 3<br>15- 7 | M 2-0<br>G 4-0<br>P 60-22 | 1 |
| 松井 健輔（福島工業高校） | ○<br>15-13<br>15-11 | ×<br>3-15<br>7-15 | | M 1-1<br>G 2-2<br>P 40-54 | 2 |

| 男子シングルス3部<br>４ブロック | 石井 | 平井 | 本田 | 勝敗 | 順位 |
|---|---|---|---|---|---|
| 石井 叶和（川俣中学校） | | ○<br>15-13<br>15- 5 | ×<br>8-15<br>14-15 | M 1-1<br>G 2-2<br>P 52-48 | 2 |
| 平井 イナム（福島南高校） | ×<br>13-15<br>5-15 | | ×<br>15-13<br>10-15<br>10-15 | M 0-2<br>G 1-4<br>P 53-73 | 3 |
| 本田 凱士（福島明成高校） | ○<br>15- 8<br>15-14 | ○<br>13-15<br>15-10<br>15-10 | | M 2-0<br>G 4-1<br>P 73-57 | 1 |

| 男子シングルス3部<br>５ブロック | 渡辺 | 堀越 | 齋藤 | 勝敗 | 順位 |
|---|---|---|---|---|---|
| 渡辺 幹太（福島高校） | | ×<br>11-15<br>7-15 | ○<br>15-11<br>11-15<br>15- 3 | M 1-1<br>G 2-3<br>P 59-59 | 2 |
| 堀越 開（福島南高校） | ○<br>15-11<br>15- 7 | | ○<br>15-11<br>15-10 | M 2-0<br>G 4-0<br>P 60-39 | 1 |
| 齋藤 風雅（川俣中学校） | ×<br>11-15<br>15-11<br>3-15 | ×<br>11-15<br>10-15 | | M 0-2<br>G 1-4<br>P 50-71 | 3 |

| 男子シングルス3部<br>６ブロック | 石川 | 山田 | 山田 | 勝敗 | 順位 |
|---|---|---|---|---|---|
| 石川 大希（橘高校） | | ○<br>15-10<br>13-15<br>15- 9 | ×<br>8-15<br>15- 7<br>7-15 | M 1-1<br>G 3-3<br>P 73-71 | 2 |
| 山田 裕大（福島西高校） | ×<br>10-15<br>15-13<br>9-15 | | ×<br>14-15<br>11-15 | M 0-2<br>G 1-4<br>P 59-73 | 3 |
| 山田 祐希（二本松第一中学校） | ○<br>15- 8<br>7-15<br>15- 7 | ○<br>15-14<br>15-11 | | M 2-0<br>G 4-1<br>P 67-55 | 1 |

| 男子シングルス3部<br>７ブロック | 斎藤 | 木村 | 矢橋 | 勝敗 | 順位 |
|---|---|---|---|---|---|
| 斎藤 碧人（バード） | | ×<br>9-15<br>13-15 | ×<br>8-15<br>14-15 | M 0-2<br>G 0-4<br>P 44-60 | 3 |
| 木村 洸太（福島東高校） | ○<br>15- 9<br>15-13 | | ○<br>15- 6<br>15-11 | M 2-0<br>G 4-0<br>P 60-39 | 1 |
| 矢橋 宙樹（東和中学校） | ○<br>15- 8<br>15-14 | ×<br>6-15<br>11-15 | | M 1-1<br>G 2-2<br>P 47-52 | 2 |

| 男子シングルス3部<br>８ブロック | 菅野 | 岩橋 | 齋藤 | 勝敗 | 順位 |
|---|---|---|---|---|---|
| 菅野 渉（東和中学校） | | ○<br>15-12<br>15- 7 | ×<br>6-15<br>6-15 | M 1-1<br>G 2-2<br>P 42-49 | 2 |
| 岩橋 拓希（福島南高校） | ×<br>12-15<br>7-15 | | ×<br>10-15<br>10-15 | M 0-2<br>G 0-4<br>P 39-60 | 3 |
| 齋藤 龍叶（福島工業高校） | ○<br>15- 6<br>15- 6 | ○<br>15-10<br>15-10 | | M 2-0<br>G 4-0<br>P 60-32 | 1 |

| 男子シングルス3部<br>９ブロック | 山口 | 堀江 | 紺野 | 勝敗 | 順位 |
|---|---|---|---|---|---|
| 山口 心温（二本松第一中学校） | | ○<br>15-13<br>15-11 | ○<br>15- 9<br>15-13 | M 2-0<br>G 4-0<br>P 60-46 | 1 |
| 堀江 弥矢（福島工業高校） | ×<br>13-15<br>11-15 | | ○<br>15-11<br>15-12 | M 1-1<br>G 2-2<br>P 54-53 | 2 |
| 紺野 芯太（福島南高校） | ×<br>9-15<br>13-15 | ×<br>11-15<br>12-15 | | M 0-2<br>G 0-4<br>P 45-60 | 3 |

| 男子シングルス3部<br>１０ブロック | 神田 | 佐藤 | 波多野 | 勝敗 | 順位 |
|---|---|---|---|---|---|
| 神田 晃輝（福島高校） | | ○<br>－X | ×<br>15-21<br>9-21 | M 1-1<br>G 2-2<br>P 66-42 | 2 |
| 佐藤 斡軌（福島南高校） | ×<br>X－ | | ×<br>X－ | M 0-2<br>G 0-4<br>P 0-84 | 3 |
| 波多野 崚太（川俣中学校） | ○<br>21-15<br>21- 9 | ○<br>－X | | M 2-0<br>G 4-0<br>P 84-24 | 1 |

# 第９１回県北バドミントン競技大会

令和６年３月９日、１０日　福島トヨタクラウンアリーナ

| 男子シングルス3部<br>１１ブロック | 萬　屋 | 髙　野 | 八　巻 | 勝 敗 | 順位 |
|---|---|---|---|---|---|
| 萬屋　諾亜（福島南高校） | | ○<br>15- 4<br>15- 9 | ×<br>7-15<br>14-15 | M 1-1<br>G 2-2<br>P 51-43 | 2 |
| 髙野　諒祐（福島西高校） | ×<br>4-15<br>9-15 | | ×<br>4-15<br>3-15 | M 0-2<br>G 0-4<br>P 20-60 | 3 |
| 八巻　希央（福島第一中学校） | ○<br>15- 7<br>15-14 | ○<br>15- 4<br>15- 3 | | M 2-0<br>G 4-0<br>P 60-28 | 1 |

| 男子シングルス3部<br>１２ブロック | 加　藤 | 笠　原 | 橋　本 | 勝 敗 | 順位 |
|---|---|---|---|---|---|
| 加藤　雅弥（福島東高校） | | ○<br>－X | ○<br>22-24<br>21-18<br>21-18 | M 2-0<br>G 4-1<br>P 106-60 | 1 |
| 笠原　惟生（福島南高校） | ×<br>X－ | | ×<br>X－ | M 0-2<br>G 0-4<br>P 0-84 | 3 |
| 橋本　瀬央（川俣中学校） | ×<br>24-22<br>18-21<br>18-21 | ○<br>－X | | M 1-1<br>G 3-2<br>P 102-64 | 2 |

| 男子シングルス3部<br>１３ブロック | 遠　藤 | 菅　野 | 廣　野 | 勝 敗 | 順位 |
|---|---|---|---|---|---|
| 遠藤　洸生（福島工業高校） | | ○<br>11-15<br>15- 7<br>15-13 | ○<br>13-15<br>15- 7<br>15- 9 | M 2-0<br>G 4-2<br>P 84-66 | 1 |
| 菅野　圭亮（橘高校） | ×<br>15-11<br>7-15<br>13-15 | | ×<br>15-12<br>10-15<br>14-15 | M 0-2<br>G 2-4<br>P 74-83 | 3 |
| 廣野　裕大（川俣中学校） | ×<br>15-13<br>7-15<br>9-15 | ○<br>12-15<br>15-10<br>15-14 | | M 1-1<br>G 3-3<br>P 73-82 | 2 |

| 男子シングルス3部<br>１４ブロック | 管　野 | 臼　田 | 野　邊 | 勝 敗 | 順位 |
|---|---|---|---|---|---|
| 管野　弘也（福島西高校） | | ○<br>－X | ×<br>6-21<br>10-21 | M 1-1<br>G 2-2<br>P 58-42 | 2 |
| 臼田　知生（福島高校） | ×<br>X－ | | ×<br>X－ | M 0-2<br>G 0-4<br>P 0-84 | 3 |
| 野邊　結斗（二本松第一中学校） | ○<br>21- 6<br>21-10 | ○<br>－X | | M 2-0<br>G 4-0<br>P 84-16 | 1 |

| 男子シングルス3部<br>１５ブロック | 五十嵐 | 板　垣 | 片　寄 | 勝 敗 | 順位 |
|---|---|---|---|---|---|
| 五十嵐　汐音（東和中学校） | | ○<br>15- 4<br>15-10 | ○<br>13-15<br>15- 9<br>15-14 | M 2-0<br>G 4-1<br>P 73-52 | 1 |
| 板垣　俊亮（福島高校） | ×<br>4-15<br>10-15 | | ×<br>9-15<br>7-15 | M 0-2<br>G 0-4<br>P 30-60 | 3 |
| 片寄　太雅（福島東高校） | ×<br>15-13<br>9-15<br>14-15 | ○<br>15- 9<br>15- 7 | | M 1-1<br>G 3-2<br>P 68-59 | 2 |

| 男子シングルス3部<br>１６ブロック | 佐々木 | 杉　本 | 斎　藤 | 勝 敗 | 順位 |
|---|---|---|---|---|---|
| 佐々木　陸登（福島工業高校） | | ○<br>15- 7<br>15- 7 | ×<br>9-15<br>12-15 | M 1-1<br>G 2-2<br>P 51-44 | 2 |
| 杉本　鉄生（福島南高校） | ×<br>7-15<br>7-15 | | ×<br>8-15<br>7-15 | M 0-2<br>G 0-4<br>P 29-60 | 3 |
| 斎藤　俊輔（東和中学校） | ○<br>15- 9<br>15-12 | ○<br>15- 8<br>15- 7 | | M 2-0<br>G 4-0<br>P 60-36 | 1 |

| 男子シングルス3部<br>１７ブロック | 青　田 | 堀 | 金　澤 | 勝 敗 | 順位 |
|---|---|---|---|---|---|
| 青田　侑大（福島明成高校） | | ×<br>10-15<br>7-15 | ○<br>9-15<br>15-10<br>15- 9 | M 1-1<br>G 2-3<br>P 56-64 | 2 |
| 堀　陽色（福島南高校） | ○<br>15-10<br>15- 7 | | ○<br>15- 6<br>15-12 | M 2-0<br>G 4-0<br>P 60-35 | 1 |
| 金澤　凌央（福島第一中学校） | ×<br>15- 9<br>10-15<br>9-15 | ×<br>6-15<br>12-15 | | M 0-2<br>G 1-4<br>P 52-69 | 3 |

| 男子シングルス3部<br>１８ブロック | 山　内 | 佐　藤 | 佐　藤 | 勝 敗 | 順位 |
|---|---|---|---|---|---|
| 山内　多聞（福島工業高校） | | ×<br>4-15<br>4-15 | ○<br>12-15<br>15- 7<br>15-12 | M 1-1<br>G 2-3<br>P 50-64 | 2 |
| 佐藤　孝博（チームクリア） | ○<br>15- 4<br>15- 4 | | ○<br>15- 2<br>15- 7 | M 2-0<br>G 4-0<br>P 60-17 | 1 |
| 佐藤　秋尚（橘高校） | ×<br>15-12<br>7-15<br>12-15 | ×<br>2-15<br>7-15 | | M 0-2<br>G 1-4<br>P 43-72 | 3 |

| 男子シングルス3部<br>１９ブロック | 佐　川 | 富　田 | 髙　木 | 勝 敗 | 順位 |
|---|---|---|---|---|---|
| 佐川　塁（東和キッズ） | | ○<br>15- 6<br>15- 3 | ○<br>15- 1<br>15- 4 | M 2-0<br>G 4-0<br>P 60-14 | 1 |
| 富田　凰雅（福島工業高校） | ×<br>6-15<br>3-15 | | ○<br>15- 7<br>15- 9 | M 1-1<br>G 2-2<br>P 39-46 | 2 |
| 髙木　琉雅（福島西高校） | ×<br>1-15<br>4-15 | ×<br>7-15<br>9-15 | | M 0-2<br>G 0-4<br>P 21-60 | 3 |

| 男子シングルス3部<br>２０ブロック | 斎　藤 | 紺　野 | 佐　藤 | 勝 敗 | 順位 |
|---|---|---|---|---|---|
| 斎藤　朗（Team Drop） | | ×<br>12-15<br>15-13<br>14-15 | ○<br>15- 8<br>15- 6 | M 1-1<br>G 3-2<br>P 71-57 | 2 |
| 紺野　孝汰郎（福島南高校） | ○<br>15-12<br>13-15<br>15-14 | | ○<br>15- 6<br>15- 7 | M 2-0<br>G 4-1<br>P 73-54 | 1 |
| 佐藤　都来（福島高校） | ×<br>8-15<br>6-15 | ×<br>6-15<br>7-15 | | M 0-2<br>G 0-4<br>P 27-60 | 3 |

# 第９１回県北バドミントン競技大会

令和６年３月９日、１０日　福島トヨタクラウンアリーナ

| 男子シングルス3部<br>２１ブロック | 嶋　原 | 八　島 | 武　藤 | 勝 敗 | 順位 |
|---|---|---|---|---|---|
| 嶋 原　望（福島高校） | | ×<br>4-15<br>6-15 | ×<br>9-15<br>8-15 | M 0-2<br>G 0-4<br>P 27-60 | 3 |
| 八島 大輝（福島東高校） | ○<br>15- 4<br>15- 6 | | ○<br>15-12<br>12-15<br>15-10 | M 2-0<br>G 4-1<br>P 72-47 | 1 |
| 武藤 直緒（二本松第一中学校） | ○<br>15- 9<br>15- 8 | ×<br>12-15<br>15-12<br>10-15 | | M 1-1<br>G 3-2<br>P 67-59 | 2 |

| 男子シングルス3部<br>２２ブロック | 関　口 | 清　野 | 結　城 | 勝 敗 | 順位 |
|---|---|---|---|---|---|
| 関口 瑛太（橘高校） | | ×<br>9-15<br>2-15 | ×<br>2-15<br>15-14<br>7-15 | M 0-2<br>G 1-4<br>P 35-74 | 3 |
| 清野 貴幸（CARAT） | ○<br>15- 9<br>15- 2 | | ○<br>15- 6<br>15- 9 | M 2-0<br>G 4-0<br>P 60-26 | 1 |
| 結城 橙弥（福島工業高校） | ○<br>15- 2<br>14-15<br>15- 7 | ×<br>6-15<br>9-15 | | M 1-1<br>G 2-3<br>P 59-54 | 2 |

| 男子シングルス3部<br>２３ブロック | 官　澤 | 石　井 | 保　住 | 勝 敗 | 順位 |
|---|---|---|---|---|---|
| 官澤 泰志（はねつき） | | ○<br>15- 4<br>15- 8 | ○<br>15- 9<br>15- 4 | M 2-0<br>G 4-0<br>P 60-25 | 1 |
| 石井 櫂斗（福島工業高校） | ×<br>4-15<br>8-15 | | ×<br>8-15<br>11-15 | M 0-2<br>G 0-4<br>P 31-60 | 3 |
| 保住 優伍（二本松第一中学校） | ×<br>9-15<br>4-15 | ○<br>15- 8<br>15-11 | | M 1-1<br>G 2-2<br>P 43-49 | 2 |

| 男子シングルス3部<br>２４ブロック | 杉　山 | 渡　邉 | 瀬　戸 | 勝 敗 | 順位 |
|---|---|---|---|---|---|
| 杉山 陸（東和中学校） | | ○<br>15- 5<br>15- 5 | ○<br>15-11<br>15-11 | M 2-0<br>G 4-0<br>P 60-32 | 1 |
| 渡邉 颯太（福島高校） | ×<br>5-15<br>5-15 | | ×<br>11-15<br>10-15 | M 0-2<br>G 0-4<br>P 31-60 | 3 |
| 瀬戸 春輝（福島西高校） | ×<br>11-15<br>11-15 | ○<br>15-11<br>15-10 | | M 1-1<br>G 2-2<br>P 52-51 | 2 |

| 男子シングルス3部<br>２５ブロック | 佐　藤 | 田　中 | 小　松 | 勝 敗 | 順位 |
|---|---|---|---|---|---|
| 佐藤 俊介（福島西高校） | | ○<br>15- 7<br>15- 9 | ×<br>12-15<br>5-15 | M 1-1<br>G 2-2<br>P 47-46 | 2 |
| 田中 大翔（福島工業高校） | ×<br>7-15<br>9-15 | | ×<br>4-15<br>3-15 | M 0-2<br>G 0-4<br>P 23-60 | 3 |
| 小松 晴貴（福島第一中学校） | ○<br>15-12<br>15- 5 | ○<br>15- 4<br>15- 3 | | M 2-0<br>G 4-0<br>P 60-24 | 1 |

| 男子シングルス3部<br>２６ブロック | 草　野 | 八　塚 | 安　藤 | 勝 敗 | 順位 |
|---|---|---|---|---|---|
| 草野 竜哉（福島南高校） | | ○<br>15- 5<br>15-12 | ○<br>15- 9<br>14-15<br>15-11 | M 2-0<br>G 4-1<br>P 74-52 | 1 |
| 八塚 凛人（川俣中学校） | ×<br>5-15<br>12-15 | | ○<br>9-15<br>15-11<br>15- 7 | M 1-1<br>G 2-3<br>P 56-63 | 2 |
| 安藤 優（CARAT） | ×<br>9-15<br>15-14<br>11-15 | ×<br>15- 9<br>11-15<br>7-15 | | M 0-2<br>G 2-4<br>P 68-83 | 3 |

| 男子シングルス3部<br>２７ブロック | 黒　江 | 齋　藤 | 大　内 | 勝 敗 | 順位 |
|---|---|---|---|---|---|
| 黒江 奏佑（川俣中学校） | | ○<br>23-21<br>21-16 | ○<br>－X | M 2-0<br>G 4-0<br>P 86-37 | 1 |
| 齋藤 倖成（橘高校） | ×<br>21-23<br>16-21 | | ○<br>－X | M 1-1<br>G 2-2<br>P 79-44 | 2 |
| 大内 悠剛（福島東高校） | ×<br>X－ | ×<br>X－ | | M 0-2<br>G 0-4<br>P 0-84 | 3 |

| 男子シングルス3部<br>２８ブロック | 佐　藤 | 渡　辺 | 畠　山 | 勝 敗 | 順位 |
|---|---|---|---|---|---|
| 佐藤 蒼空（川俣中学校） | | ×<br>9-15<br>15-14<br>14-15 | ○<br>7-15<br>15-14<br>15- 7 | M 1-1<br>G 3-3<br>P 75-80 | 2 |
| 渡辺 貴之（MARRY） | ○<br>15- 9<br>14-15<br>15-14 | | ○<br>15- 6<br>15-10 | M 2-0<br>G 4-1<br>P 74-54 | 1 |
| 畠山 大輝（福島高校） | ×<br>15- 7<br>14-15<br>7-15 | ×<br>6-15<br>10-15 | | M 0-2<br>G 1-4<br>P 52-67 | 3 |

| 男子シングルス3部<br>２９ブロック | 江　嶋 | 津　田 | 稲　月 | 勝 敗 | 順位 |
|---|---|---|---|---|---|
| 江嶋 利晃（橘高校） | | ○<br>15-11<br>15- 9 | ×<br>8-15<br>9-15 | M 1-1<br>G 2-2<br>P 47-50 | 2 |
| 津田 優樹（二本松第一中学校） | ×<br>11-15<br>9-15 | | ×<br>6-15<br>4-15 | M 0-2<br>G 0-4<br>P 30-60 | 3 |
| 稲月 慎（聖光学院高校） | ○<br>15- 8<br>15- 9 | ○<br>15- 6<br>15- 4 | | M 2-0<br>G 4-0<br>P 60-27 | 1 |

| 男子シングルス3部<br>３０ブロック | 高　木 | 小　松 | 齋　藤 | 勝 敗 | 順位 |
|---|---|---|---|---|---|
| 高木 悠雅（川俣中学校） | | ○<br>13-15<br>15-13<br>15-11 | ○<br>15- 9<br>15- 3 | M 2-0<br>G 4-1<br>P 73-51 | 1 |
| 小松 漣（福島南高校） | ×<br>15-13<br>13-15<br>11-15 | | ○<br>15- 6<br>15- 7 | M 1-1<br>G 3-2<br>P 69-56 | 2 |
| 齋藤 稜太（橘高校） | ×<br>9-15<br>3-15 | ×<br>6-15<br>7-15 | | M 0-2<br>G 0-4<br>P 25-60 | 3 |

# 第９１回県北バドミントン競技大会

令和６年３月９日、１０日　福島トヨタクラウンアリーナ

## 男子シングルス3部（ＭＳ３）　決勝トーナメント

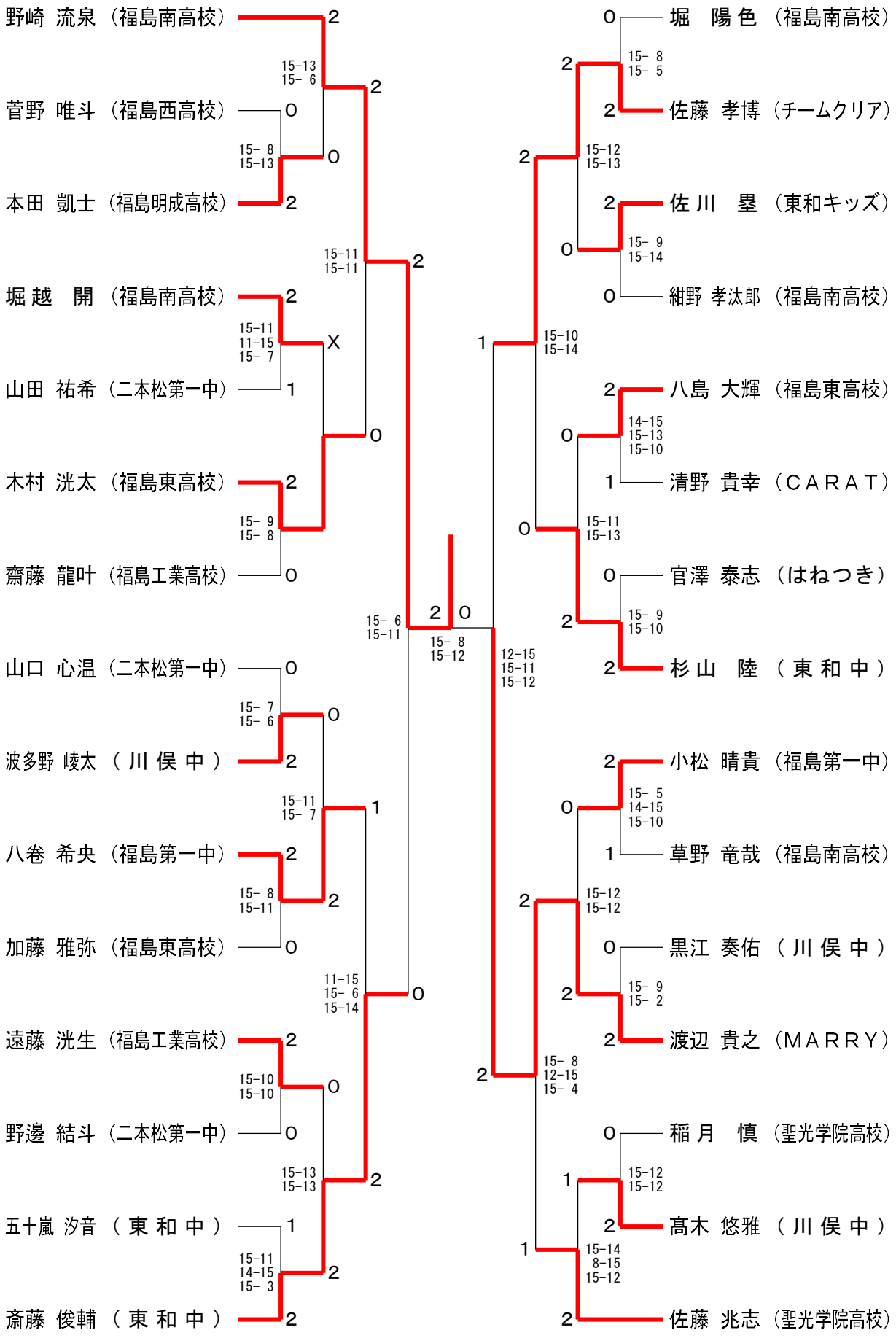

# 第９１回県北バドミントン競技大会

令和６年３月９日、１０日　福島トヨタクラウンアリーナ

| 男子ダブルス1部 １ブロック | 水梨 直人<br>山田 健太 | 坂尻 純一<br>吉尾 日向 | 鈴木 駿<br>五十嵐 郷 | 勝 敗 | 順位 |
|---|---|---|---|---|---|
| 水梨 直人 山田 健太 （MARRY） | | ○<br>－X | ○<br>11-15<br>15-12<br>15-11 | M 2-0<br>G 4-1<br>P 83-38 | 1 |
| 坂尻 純一 吉尾 日向 （はねつき） | ×<br>X－ | | ×<br>X－ | M 0-2<br>G 0-4<br>P 0-84 | 3 |
| 鈴木 駿 五十嵐 郷 （東和クラブ） | ×<br>15-11<br>12-15<br>11-15 | ○<br>－X | | M 1-1<br>G 3-2<br>P 80-41 | 2 |

| 男子ダブルス1部 ２ブロック | 高槻 龍斗<br>清水 淳司 | 鈴木 湖也<br>赤間 正人 | 上部 陽<br>土屋 慎 | 勝 敗 | 順位 |
|---|---|---|---|---|---|
| 高槻 龍斗 清水 淳司 （はねつき） | | ×<br>7-15<br>10-15 | ×<br>5-15<br>9-15 | M 0-2<br>G 0-4<br>P 31-60 | 3 |
| 鈴木 湖也 赤間 正人 （MARRY） | ○<br>15- 7<br>15-10 | | ○<br>15-13<br>15-13 | M 2-0<br>G 4-0<br>P 60-43 | 1 |
| 上部 陽 土屋 慎 （ＫＵＨ） | ○<br>15- 5<br>15- 9 | ×<br>13-15<br>13-15 | | M 1-1<br>G 2-2<br>P 56-44 | 2 |

| 男子ダブルス1部 ３ブロック | 五十嵐 孝二<br>武藤 孝幸 | 安田 翔<br>佐藤 直人 | 鈴木 竜太<br>原 俊斗 | 勝 敗 | 順位 |
|---|---|---|---|---|---|
| 五十嵐 孝二 武藤 孝幸 （MARRY） | | ○<br>15-14<br>15-12 | ○<br>15- 7<br>15-11 | M 2-0<br>G 4-0<br>P 60-44 | 1 |
| 安田 翔 佐藤 直人 （ｊｐシャトル） | ×<br>14-15<br>12-15 | | ×<br>9-15<br>10-15 | M 0-2<br>G 0-4<br>P 45-60 | 3 |
| 鈴木 竜太 原 俊斗 （はねつき） | ×<br>7-15<br>11-15 | ○<br>15- 9<br>15-10 | | M 1-1<br>G 2-2<br>P 48-49 | 2 |

| 男子ダブルス1部 ４ブロック | 上部 星<br>八巻 尚平 | 佐川 光<br>廣野 梓 | 鈴木 陽<br>三浦 綾斗 | 勝 敗 | 順位 |
|---|---|---|---|---|---|
| 上部 星（ＫＵＨ） 八巻 尚平（ＪＰシャトル） | | ○<br>15-12<br>15-13 | ○<br>15-12<br>15-14 | M 2-0<br>G 4-0<br>P 60-51 | 1 |
| 佐川 光（二本松実業高校） 廣野 梓（福島成蹊高校） | ×<br>12-15<br>13-15 | | ○<br>15- 9<br>15-13 | M 1-1<br>G 2-2<br>P 55-52 | 2 |
| 鈴木 陽 三浦 綾斗 （東和クラブ） | ×<br>12-15<br>14-15 | ×<br>9-15<br>13-15 | | M 0-2<br>G 0-4<br>P 48-60 | 3 |

| 男子ダブルス1部 ５ブロック | 上部 和<br>島田 空澄 | 田中 智幸<br>本多 文彦 | 米倉 亮太<br>須田 龍貴 | 勝 敗 | 順位 |
|---|---|---|---|---|---|
| 上部 和 島田 空澄 （ＫＵＨ） | | ×<br>6-15<br>9-15 | ×<br>9-15<br>9-15 | M 0-2<br>G 0-4<br>P 33-60 | 3 |
| 田中 智幸 本多 文彦 （福島クラブ） | ○<br>15- 6<br>15- 9 | | ×<br>8-15<br>11-15 | M 1-1<br>G 2-2<br>P 49-45 | 2 |
| 米倉 亮太（ｊｐシャトル） 須田 龍貴（MARRY） | ○<br>15- 9<br>15- 9 | ○<br>15- 8<br>15-11 | | M 2-0<br>G 4-0<br>P 60-37 | 1 |

| 男子ダブルス1部 ６ブロック | 本田 唯人<br>小泉 崇 | 藤原 義喜<br>今野 瑞稀 | 鈴木 智紀<br>菅野 貴敏 | 勝 敗 | 順位 |
|---|---|---|---|---|---|
| 本田 唯人 小泉 崇 （東和クラブ） | | ○<br>15-10<br>15- 9 | ○<br>15-10<br>15- 9 | M 2-0<br>G 4-0<br>P 60-38 | 1 |
| 藤原 義喜 今野 瑞稀 （はねつき） | ×<br>10-15<br>9-15 | | ○<br>15-14<br>15-13 | M 1-1<br>G 2-2<br>P 49-57 | 2 |
| 鈴木 智紀 菅野 貴敏 （MARRY） | ×<br>10-15<br>9-15 | ×<br>14-15<br>13-15 | | M 0-2<br>G 0-4<br>P 46-60 | 3 |

## 男子ダブルス1部（ＭＤ１）　決勝トーナメント

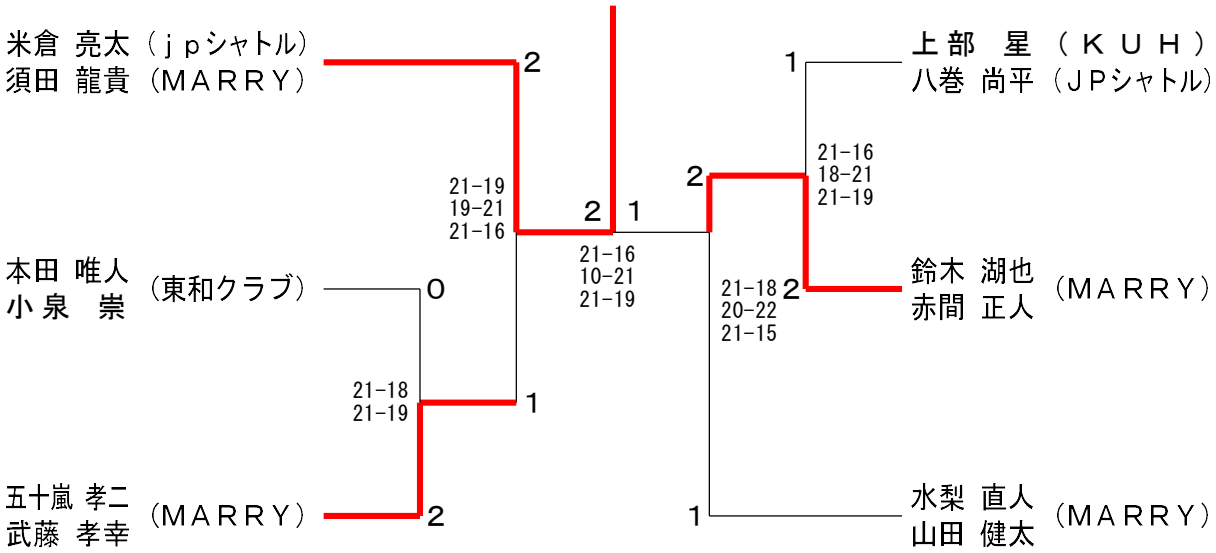

# 第９１回県北バドミントン競技大会

令和６年３月９日、１０日　福島トヨタクラウンアリーナ

| 男子ダブルス2部 1ブロック | 高野 田崎 | 尾形 高橋 | 清野 鈴木 | 大村 齋藤 | 勝敗 | 順位 |
|---|---|---|---|---|---|---|
| 高野 隼誠 田崎 廉 (福島工業高校) | | ○ 15-5 15-10 | ○ 15-14 15-7 | ○ 14-15 15-9 15-7 | M 3-0 G 6-1 P 104-67 | 1 |
| 尾形 知哉 高橋 虹成 (橘高校) | × 5-15 10-15 | | × 7-15 9-15 | × 7-15 3-15 | M 0-3 G 0-6 P 41-90 | 4 |
| 清野 貴幸 鈴木 星夏 (CARAT) | × 14-15 7-15 | ○ 15-7 15-9 | | × 14-15 15-10 10-15 | M 1-2 G 3-4 P 90-86 | 3 |
| 大村 悠翔 齋藤 翔平 (シャトルくん) | × 15-14 9-15 7-15 | ○ 15-7 15-3 | ○ 15-14 10-15 15-10 | | M 2-1 G 5-3 P 101-93 | 2 |

| 男子ダブルス2部 2ブロック | 中島 浅野 | 若林 堀江 | 板井 二階堂 | 渡邊 高橋 | 勝敗 | 順位 |
|---|---|---|---|---|---|---|
| 中島 琉希 浅野 弘大 (はねつき) | | ○ 15-11 15-13 | × 14-15 11-15 | × 9-15 10-15 | M 1-2 G 2-4 P 74-84 | 4 |
| 若林 聖矢 堀江 惇斗 (jpシャトル) | × 11-15 13-15 | | ○ 15-9 15-10 | × 5-15 15-14 12-15 | M 1-2 G 3-4 P 86-93 | 2 |
| 板井 陽也 二階堂 和真 (橘高校) | ○ 15-14 15-11 | × 9-15 10-15 | | × 15-14 5-15 10-15 | M 1-2 G 3-4 P 79-99 | 3 |
| 渡邊 洸斗 高橋 伊吹 (福島大学) | ○ 15-9 15-10 | ○ 15-5 14-15 15-12 | ○ 14-15 15-5 15-10 | | M 3-0 G 6-2 P 118-81 | 1 |

| 男子ダブルス2部 3ブロック | 大竹 木村 | 梅原 佐藤 | 大野 佐藤 | 勝敗 | 順位 |
|---|---|---|---|---|---|
| 大竹 義 木村 悠人 (はねつき) | | ○ 9-15 15-14 15-13 | ○ 15-11 15-5 | M 2-0 G 4-1 P 69-58 | 1 |
| 梅原 優真 佐藤 勇吹 (二本松実業高校) | × 15-9 14-15 13-15 | | ○ 15-8 15-7 | M 1-1 G 3-2 P 72-54 | 2 |
| 大野 陽生 佐藤 璃玖 (橘高校) | × 11-15 5-15 | × 8-15 7-15 | | M 0-2 G 0-4 P 31-60 | 3 |

| 男子ダブルス2部 4ブロック | 古山 渡邊 | 石橋 滝沢 | 安齋 渡辺 | 勝敗 | 順位 |
|---|---|---|---|---|---|
| 古山 雅也 渡邊 雄斗 (福島工業高校) | | × 3-15 9-15 | × 12-15 7-15 | M 0-2 G 0-4 P 31-60 | 3 |
| 石橋 亮宏 滝沢 悠仁 (シャトラン) | ○ 15-3 15-9 | | ○ 15-6 15-9 | M 2-0 G 4-0 P 60-27 | 1 |
| 安齋 文雄 渡辺 翔 (御山バドミントンクラブ) | ○ 15-12 15-7 | × 6-15 9-15 | | M 1-1 G 2-2 P 45-49 | 2 |

| 男子ダブルス2部 5ブロック | 石橋 三浦 | 椎名 渡辺 | 阿部 尾崎 | 勝敗 | 順位 |
|---|---|---|---|---|---|
| 石橋 琉希 三浦 徹大 (福島工業高校) | | × 9-15 12-15 | ○ 15-14 15-12 | M 1-1 G 2-2 P 51-56 | 2 |
| 椎名 光春 渡辺 貴之 (MARRY) | ○ 15-9 15-12 | | × 15-12 13-15 14-15 | M 1-1 G 3-2 P 72-63 | 1 |
| 阿部 俊人 尾崎 徳武 (福島スマッシュJr.) | × 14-15 12-15 | ○ 12-15 15-13 15-14 | | M 1-1 G 2-3 P 68-72 | 3 |

| 男子ダブルス2部 6ブロック | 松本 八巻 | 遊佐 大和田 | 渡邊 瀬戸 | 勝敗 | 順位 |
|---|---|---|---|---|---|
| 松本 蘭丸 八巻 歩夢 (はねつき) | | ○ 15-12 15-7 | ○ 15-6 15-7 | M 2-0 G 4-0 P 60-32 | 1 |
| 遊佐 昂世 大和田 瑞樹 (チームクリア) | × 12-15 7-15 | | ○ 15-10 9-15 15-9 | M 1-1 G 2-3 P 58-64 | 2 |
| 渡邊 桂臣 瀬戸 春輝 (福島西高校) | × 6-15 7-15 | × 10-15 15-9 9-15 | | M 0-2 G 1-4 P 47-69 | 3 |

| 男子ダブルス2部 7ブロック | 吉田 村上 | 酒井 橋本 | 青山 青山 | 勝敗 | 順位 |
|---|---|---|---|---|---|
| 吉田 樹 村上 浩太朗 (福島東高校) | | ○ 15-7 15-9 | × 9-15 9-15 | M 1-1 G 2-2 P 48-46 | 2 |
| 酒井 成稀 橋本 拓弥 (橘高校) | × 7-15 9-15 | | × 5-15 10-15 | M 0-2 G 0-4 P 31-60 | 3 |
| 青山 陽輝 青山 和也 (本宮バドミントンJr) | ○ 15-9 15-9 | ○ 15-5 15-10 | | M 2-0 G 4-0 P 60-33 | 1 |

| 男子ダブルス2部 8ブロック | 永塚 弓田 | 迎 齋藤 | 本多 杉山 | 勝敗 | 順位 |
|---|---|---|---|---|---|
| 永塚 優夢 弓田 真輝 (福島工業高校) | | × 9-15 5-15 | × 3-15 12-15 | M 0-2 G 0-4 P 29-60 | 3 |
| 迎 敦 齋藤 祐一郎 (jpシャトル) | ○ 15-9 15-5 | | ○ 15-11 15-10 | M 2-0 G 4-0 P 60-35 | 1 |
| 本多 風葵 杉山 陸 (東和中学校) | ○ 15-3 15-12 | × 11-15 10-15 | | M 1-1 G 2-2 P 51-45 | 2 |

| 男子ダブルス2部 9ブロック | 磯 大内 | 渡邊 末永 | 安田 栗原 | 勝敗 | 順位 |
|---|---|---|---|---|---|
| 磯 圭一 大内 雅也 (はねつき) | | ○ 15-11 15-12 | ○ 15-8 15-5 | M 2-0 G 4-0 P 60-36 | 1 |
| 渡邊 裕基 末永 真也 (CARAT) | × 11-15 12-15 | | ○ 15-6 15-10 | M 1-1 G 2-2 P 53-46 | 2 |
| 安田 琉偉 栗原 煌稀 (聖光学院高校) | × 8-15 5-15 | × 6-15 10-15 | | M 0-2 G 0-4 P 29-60 | 3 |

| 男子ダブルス2部 10ブロック | 茨木 菅野 | 川又 榎本 | 戸澤 古戸 | 勝敗 | 順位 |
|---|---|---|---|---|---|
| 茨木 蒼士郎 菅野 凌央 (福島東高校) | | ○ 15-13 14-15 15-14 | × 11-15 10-15 | M 1-1 G 2-3 P 65-72 | 2 |
| 川又 嘉一 榎本 吉宏 (CARAT) | × 13-15 15-14 14-15 | | × 7-15 13-15 | M 0-2 G 1-4 P 62-74 | 3 |
| 戸澤 和幸 古戸 哲秋 (東和クラブ) | ○ 15-11 15-10 | ○ 15-7 15-13 | | M 2-0 G 4-0 P 60-41 | 1 |

# 第９１回県北バドミントン競技大会

令和６年３月９日、１０日　福島トヨタクラウンアリーナ

| 男子ダブルス2部 １１ブロック | 佐藤 佐藤 | 野内 斎藤 | 菅野 茂木 | 勝敗 | 順位 |
|---|---|---|---|---|---|
| 佐藤 潤一 佐藤 豪 （福島東高校） | | × 4-15 13-15 | ○ -× | M 1-1 G 2-2 P 59-30 | 2 |
| 野内 来涼 斎藤 怜 （MARRY） | ○ 15- 4 15-13 | | ○ -× | M 2-0 G 4-0 P 72-17 | 1 |
| 菅野 聡 茂木 敬太 （シャトラン） | × ×- | × ×- | | M 0-2 G 0-4 P 0-84 | 3 |

| 男子ダブルス2部 １２ブロック | 渡辺 遠藤 | 小山 荒川 | 猪俣 MICHAEL | 勝敗 | 順位 |
|---|---|---|---|---|---|
| 渡辺 陽登 遠藤 裕生 （はねつき） | | × 14-15 11-15 | × 15-10 14-15 13-15 | M 0-2 G 1-4 P 67-70 | 3 |
| 小山 翔太 荒川 隼人 （MARRY） | ○ 15-14 15-11 | | × 9-15 15- 6 14-15 | M 1-1 G 3-2 P 68-61 | 2 |
| 猪俣 碧音 MICHAEL ANTHONY （聖光学院高校） | ○ 10-15 15-14 15-13 | ○ 15- 9 6-15 15-14 | | M 2-0 G 4-2 P 76-80 | 1 |

| 男子ダブルス2部 １３ブロック | 安齋 菅野 | 溝井 菊地 | 氏家 高橋 | 勝敗 | 順位 |
|---|---|---|---|---|---|
| 安齋 将真 菅野 碧偉 （福島工業高校） | | × 9-15 6-15 | × 5-15 6-15 | M 0-2 G 0-4 P 26-60 | 3 |
| 溝井 大智 菊地 晏朱 （MARRY） | ○ 15- 9 15- 6 | | ○ 15- 9 15-12 | M 2-0 G 4-0 P 60-36 | 1 |
| 氏家 俊輔 高橋 遼馬 （橘高校） | ○ 15- 5 15- 6 | × 9-15 12-15 | | M 1-1 G 2-2 P 51-41 | 2 |

| 男子ダブルス2部 １４ブロック | 齋藤 高橋 | 三浦 高橋 | 高橋 矢野 | 勝敗 | 順位 |
|---|---|---|---|---|---|
| 齋藤 翔希 高橋 冴太朗 （福島東高校） | | × 7-15 10-15 | × 15-12 7-15 6-15 | M 0-2 G 1-4 P 45-72 | 3 |
| 三浦 司樹 高橋 朋希 （二本松実業高校） | ○ 15- 7 15-10 | | ○ 15- 8 15-11 | M 2-0 G 4-0 P 60-36 | 1 |
| 高橋 幸司 矢野 浩高 （いまいちクラブ） | ○ 12-15 15- 7 15- 6 | × 8-15 11-15 | | M 1-1 G 2-3 P 61-58 | 2 |

| 男子ダブルス2部 １５ブロック | 千野 我妻 | 渡辺 高橋 | 佐藤 阿部 | 勝敗 | 順位 |
|---|---|---|---|---|---|
| 千野 虎治 我妻 大輝 （はねつき） | | × 12-15 12-15 | ○ 15- 8 10-15 15-13 | M 1-1 G 2-3 P 64-66 | 2 |
| 渡辺 剛 高橋 祐一郎 （MARRY） | ○ 15-12 15-12 | | ○ 15- 1 15- 7 | M 2-0 G 4-0 P 60-32 | 1 |
| 佐藤 瑛太 阿部 一眞 （福島西高校） | × 8-15 15-10 13-15 | × 1-15 7-15 | | M 0-2 G 1-4 P 44-70 | 3 |

| 男子ダブルス2部 １６ブロック | 菊地 結城 | 三浦 長谷川 | 深田 髙野 | 勝敗 | 順位 |
|---|---|---|---|---|---|
| 菊地 悠斗 結城 橙弥 （福島工業高校） | | × 6-15 6-15 | ○ 15- 9 15-13 | M 1-1 G 2-2 P 42-52 | 2 |
| 三浦 友則 長谷川 修 （ｊｐシャトル） | ○ 15- 6 15- 6 | | ○ 15- 3 15- 3 | M 2-0 G 4-0 P 60-18 | 1 |
| 深田 陸翔 髙野 翔大 （橘高校） | × 9-15 13-15 | × 3-15 3-15 | | M 0-2 G 0-4 P 28-60 | 3 |

| 男子ダブルス2部 １７ブロック | 小島 宍戸 | 髙橋 佐藤 | 大宮 渡邉 | 勝敗 | 順位 |
|---|---|---|---|---|---|
| 小島 祐樹 宍戸 翔 （福島工業高校） | | × 7-15 7-15 | × 10-15 10-15 | M 0-2 G 0-4 P 34-60 | 3 |
| 髙橋 学 佐藤 孝博 （チームクリア） | ○ 15- 7 15- 7 | | ○ 15- 9 15- 9 | M 2-0 G 4-0 P 60-32 | 1 |
| 大宮 煌貴 渡邉 広夢 （橘高校） | ○ 15-10 15-10 | × 9-15 9-15 | | M 1-1 G 2-2 P 48-50 | 2 |

| 男子ダブルス2部 １８ブロック | 宗万 齋藤 | 髙野 軒名 | 佐久間 大内 | 勝敗 | 順位 |
|---|---|---|---|---|---|
| 宗万 圭佑 齋藤 諒次 （MARRY） | | × 4-15 12-15 | × 9-15 2-15 | M 0-2 G 0-4 P 27-60 | 3 |
| 髙野 弘平 軒名 大輝 （梁川バドミントン協会） | ○ 15- 4 15-12 | | ○ 15-13 15- 9 | M 2-0 G 4-0 P 60-38 | 1 |
| 佐久間 敦大 大内 悠矢 （二本松実業高校） | ○ 15- 9 15- 2 | × 13-15 9-15 | | M 1-1 G 2-2 P 52-41 | 2 |

| 男子ダブルス2部 １９ブロック | 橘 高橋 | 佐藤 齋藤 | 斎藤 菅野 | 勝敗 | 順位 |
|---|---|---|---|---|---|
| 橘 翔太 高橋 和信 （シャトラン） | | ○ 15-11 15-11 | ○ 15-10 15-10 | M 2-0 G 4-0 P 60-42 | 1 |
| 佐藤 空 齋藤 遙人 （橘高校） | × 11-15 11-15 | | ○ 13-15 15- 7 15-14 | M 1-1 G 2-3 P 65-66 | 2 |
| 斎藤 琉舞 菅野 祐太 （バード） | × 10-15 10-15 | × 15-13 7-15 14-15 | | M 0-2 G 1-4 P 56-73 | 3 |

| 男子ダブルス2部 ２０ブロック | 菅本 青山 | 渡邊 吉田 | 山内 齋藤 | 勝敗 | 順位 |
|---|---|---|---|---|---|
| 菅本 真矢 青山 空翔 （はねつき） | | ○ 15-12 15- 8 | ○ 15-11 15- 9 | M 2-0 G 4-0 P 60-40 | 1 |
| 渡邊 莉臣 吉田 安慧 （福島スマッシュJr.） | × 12-15 8-15 | | ○ 15- 5 13-15 15- 9 | M 1-1 G 2-3 P 63-59 | 2 |
| 山内 勇人 齋藤 瑞生 （橘高校） | × 11-15 9-15 | × 5-15 15-13 9-15 | | M 0-2 G 1-4 P 49-73 | 3 |

# 第９１回県北バドミントン競技大会

令和６年３月９日、１０日　福島トヨタクラウンアリーナ

## 男子ダブルス2部（ＭＤ２）　決勝トーナメント

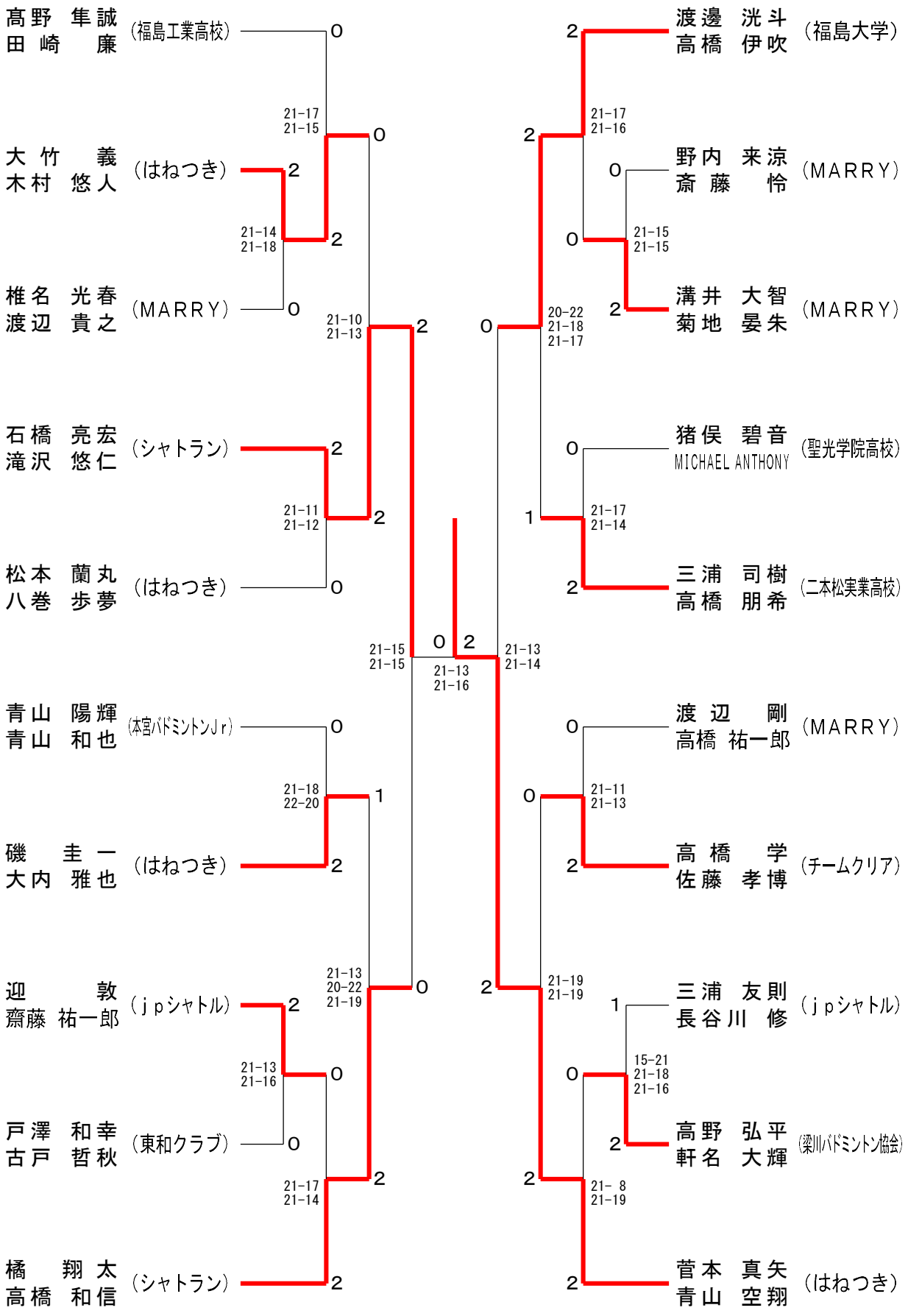

# 第９１回県北バドミントン競技大会

令和６年３月９日、１０日　福島トヨタクラウンアリーナ

| 男子ダブルス3部<br>１ブロック | 堀越<br>萬屋 | 橋本<br>古川 | 佐藤<br>稲月 | 勝敗 | 順位 |
|---|---|---|---|---|---|
| 堀越 開<br>萬屋 諾亜 （福島南高校） | | ○<br>15-10<br>15- 9 | ○<br>15- 8<br>13-15<br>15- 5 | M 2-0<br>G 4-1<br>P 73-47 | 1 |
| 橋本 瀬央<br>古川 大耀 （川俣中学校） | ×<br>10-15<br>9-15 | | ×<br>14-15<br>12-15 | M 0-2<br>G 0-4<br>P 45-60 | 3 |
| 佐藤 兆志<br>稲月 慎 （聖光学院高校） | ×<br>8-15<br>15-13<br>5-15 | ○<br>15-14<br>15-12 | | M 1-1<br>G 3-2<br>P 58-69 | 2 |

| 男子ダブルス3部<br>２ブロック | 鈴木<br>保住 | 富田<br>松井 | 佐藤<br>斎藤 | 勝敗 | 順位 |
|---|---|---|---|---|---|
| 鈴木 雅也（Team Drop）<br>保住 優伍（二本松第一中学校） | | ○<br>15- 7<br>15- 8 | ○<br>15- 6<br>15-12 | M 2-0<br>G 4-0<br>P 60-33 | 1 |
| 富田 凰雅<br>松井 健輔 （福島工業高校） | ×<br>7-15<br>8-15 | | ×<br>6-15<br>8-15 | M 0-2<br>G 0-4<br>P 29-60 | 3 |
| 佐藤 拓海<br>斎藤 碧人 （バード） | ×<br>6-15<br>12-15 | ○<br>15- 6<br>15- 8 | | M 1-1<br>G 2-2<br>P 48-44 | 2 |

| 男子ダブルス3部<br>３ブロック | 今江<br>草野 | 梅原<br>武藤 | 三横<br>長谷川 | 勝敗 | 順位 |
|---|---|---|---|---|---|
| 今江 佑翔<br>草野 泰隆 （福島高校） | | ×<br>9-15<br>9-15 | ○<br>－X | M 1-1<br>G 2-2<br>P 60-30 | 2 |
| 梅原 智也（Team Drop）<br>武藤 直緒（二本松第一中学校） | ○<br>15- 9<br>15- 9 | | ○<br>－X | M 2-0<br>G 4-0<br>P 72-18 | 1 |
| 三横 孝弘<br>長谷川 陽介 （MARRY） | ×<br>X－ | ×<br>X－ | | M 0-2<br>G 0-4<br>P 0-84 | 3 |

| 男子ダブルス3部<br>４ブロック | 草野<br>紺野 | 加藤<br>片寄 | 佐藤<br>黒江 | 勝敗 | 順位 |
|---|---|---|---|---|---|
| 草野 竜哉<br>紺野 孝汰郎 （福島南高校） | | ○<br>15- 8<br>15-13 | ×<br>12-15<br>7-15 | M 1-1<br>G 2-2<br>P 49-51 | 2 |
| 加藤 雅弥<br>片寄 太雅 （福島東高校） | ×<br>8-15<br>13-15 | | ×<br>6-15<br>7-15 | M 0-2<br>G 0-4<br>P 34-60 | 3 |
| 佐藤 蒼空<br>黒江 奏佑 （川俣中学校） | ○<br>15-12<br>15- 7 | ○<br>15- 6<br>15- 7 | | M 2-0<br>G 4-0<br>P 60-32 | 1 |

| 男子ダブルス3部<br>５ブロック | 菅野<br>佐藤 | 齋藤<br>波多野 | 平井<br>岩橋 | 勝敗 | 順位 |
|---|---|---|---|---|---|
| 菅野 唯斗<br>佐藤 俊介 （福島西高校） | | ×<br>5-15<br>15-14<br>6-15 | ○<br>15- 9<br>10-15<br>15-12 | M 1-1<br>G 3-3<br>P 66-80 | 2 |
| 齋藤 風雅<br>波多野 崚太 （川俣中学校） | ○<br>15- 5<br>14-15<br>15- 6 | | ○<br>15-11<br>14-15<br>15- 3 | M 2-0<br>G 4-2<br>P 88-55 | 1 |
| 平井 イナム<br>岩橋 拓希 （福島南高校） | ×<br>9-15<br>15-10<br>12-15 | ×<br>11-15<br>15-14<br>3-15 | | M 0-2<br>G 2-4<br>P 65-84 | 3 |

| 男子ダブルス3部<br>６ブロック | 青田<br>山科 | 堀<br>海老根 | 遠藤<br>菅野 | 勝敗 | 順位 |
|---|---|---|---|---|---|
| 青田 侑大<br>山科 夏希 （福島明成高校） | | ×<br>4-15<br>6-15 | ×<br>13-15<br>12-15 | M 0-2<br>G 0-4<br>P 35-60 | 3 |
| 堀 陽色（福島南高校）<br>海老根 拓（福島高校） | ○<br>15- 4<br>15- 6 | | ○<br>15- 7<br>15- 7 | M 2-0<br>G 4-0<br>P 60-24 | 1 |
| 遠藤 惠太<br>菅野 蒼朔 （東和中学校） | ○<br>15-13<br>15-12 | ×<br>7-15<br>7-15 | | M 1-1<br>G 2-2<br>P 44-55 | 2 |

| 男子ダブルス3部<br>７ブロック | 本多<br>矢橋 | 針生<br>國井 | 石井<br>佐々木 | 勝敗 | 順位 |
|---|---|---|---|---|---|
| 本多 真之<br>矢橋 宙樹 （東和中学校） | | ○<br>－X | ○<br>21-17<br>21-11 | M 2-0<br>G 4-0<br>P 84-28 | 1 |
| 針生 遼<br>國井 乙門 （聖光学院高校） | ×<br>X－ | | ×<br>X－ | M 0-2<br>G 0-4<br>P 0-84 | 3 |
| 石井 櫂斗<br>佐々木 陸登 （福島工業高校） | ×<br>17-21<br>11-21 | ○<br>－X | | M 1-1<br>G 2-2<br>P 70-42 | 2 |

| 男子ダブルス3部<br>８ブロック | 畠山<br>渡辺 | 山田<br>國分 | 我妻<br>鈴木 | 勝敗 | 順位 |
|---|---|---|---|---|---|
| 畠山 大輝<br>渡辺 幹太 （福島高校） | | ○<br>15-10<br>15-11 | ○<br>15-10<br>15- 6 | M 2-0<br>G 4-0<br>P 60-37 | 1 |
| 山田 裕大<br>國分 拓磨 （福島西高校） | ×<br>10-15<br>11-15 | | ○<br>15- 5<br>10-15<br>15-13 | M 1-1<br>G 2-3<br>P 61-63 | 2 |
| 我妻 快音<br>鈴木 竜士 （福島第一中学校） | ×<br>10-15<br>6-15 | ×<br>5-15<br>15-10<br>13-15 | | M 0-2<br>G 1-4<br>P 49-70 | 3 |

| 男子ダブルス3部<br>９ブロック | 佐藤<br>板垣 | 佐藤<br>大内 | 村上<br>佐藤 | 勝敗 | 順位 |
|---|---|---|---|---|---|
| 佐藤 都来<br>板垣 俊亮 （福島高校） | | ×<br>1-15<br>0-15 | ×<br>8-15<br>5-15 | M 0-2<br>G 0-4<br>P 14-60 | 3 |
| 佐藤 琉琥<br>大内 悠剛 （福島東高校） | ○<br>15- 1<br>15- 0 | | ○<br>15-11<br>15- 5 | M 2-0<br>G 4-0<br>P 60-17 | 1 |
| 村上 央耶<br>佐藤 一夢 （桃ックス） | ○<br>15- 8<br>15- 5 | ×<br>11-15<br>5-15 | | M 1-1<br>G 2-2<br>P 46-43 | 2 |

| 男子ダブルス3部<br>１０ブロック | 石川<br>菅野 | 笠原<br>佐藤 | 佐々木<br>紺野 | 勝敗 | 順位 |
|---|---|---|---|---|---|
| 石川 大希<br>菅野 圭亮 （橘高校） | | ○<br>21-18<br>15-21<br>21-19 | ○<br>－X | M 2-0<br>G 4-1<br>P 99-58 | 1 |
| 笠原 惟生<br>佐藤 斡軌 （福島南高校） | ×<br>18-21<br>21-15<br>19-21 | | ○<br>－X | M 1-1<br>G 3-2<br>P 100-57 | 2 |
| 佐々木 蓮<br>紺野 朗央 （二本松第一中学校） | ×<br>X－ | ×<br>X－ | | M 0-2<br>G 0-4<br>P 0-84 | 3 |

# 第９１回県北バドミントン競技大会

令和６年３月９日、１０日　福島トヨタクラウンアリーナ

| 男子ダブルス3部<br>１１ブロック | 杉本<br>紺野 | 斎藤<br>東海林 | 熊谷<br>鴫原 | 勝敗 | 順位 |
|---|---|---|---|---|---|
| 杉本 鉄生<br>紺野 芯太 （福島南高校） | | ×<br>7-15<br>8-15 | ○<br>-X | M 1-1<br>G 2-2<br>P 57-30 | 2 |
| 斎藤 朗（Team Drop）<br>東海林 瑛翔（二本松第一中学校） | ○<br>15- 7<br>15- 8 | | ○<br>-X | M 2-0<br>G 4-0<br>P 72-15 | 1 |
| 熊谷 政俊<br>鴫原 正繁 （松川シャトルクラブ） | ×<br>X- | ×<br>X- | | M 0-2<br>G 0-4<br>P 0-84 | 3 |

| 男子ダブルス3部<br>１２ブロック | 野崎<br>小松 | 管野<br>髙木 | 小松<br>八巻 | 勝敗 | 順位 |
|---|---|---|---|---|---|
| 野崎 流泉<br>小松 漣 （福島南高校） | | ○<br>15- 6<br>15- 1 | ○<br>15-12<br>15-14 | M 2-0<br>G 4-0<br>P 60-33 | 1 |
| 管野 弘也<br>髙木 琉雅 （福島西高校） | ×<br>6-15<br>1-15 | | ×<br>2-15<br>3-15 | M 0-2<br>G 0-4<br>P 12-60 | 3 |
| 小松 晴貴<br>八巻 希央 （福島第一中学校） | ×<br>12-15<br>14-15 | ○<br>15- 2<br>15- 3 | | M 1-1<br>G 2-2<br>P 56-35 | 2 |

| 男子ダブルス3部<br>１３ブロック | 大竹<br>齋藤 | 村上<br>須藤 | 八島<br>木村 | 勝敗 | 順位 |
|---|---|---|---|---|---|
| 大竹 優人<br>齋藤 龍叶 （福島工業高校） | | ×<br>9-15<br>14-15 | ×<br>5-15<br>12-15 | M 0-2<br>G 0-4<br>P 40-60 | 3 |
| 村上 将梧<br>須藤 颯介 （MARRY） | ○<br>15- 9<br>15-14 | | ○<br>15- 9<br>15-10 | M 2-0<br>G 4-0<br>P 60-42 | 1 |
| 八島 大輝<br>木村 洸太 （福島東高校） | ○<br>15- 5<br>15-12 | ×<br>9-15<br>10-15 | | M 1-1<br>G 2-2<br>P 49-47 | 2 |

| 男子ダブルス3部<br>１４ブロック | 渡邉<br>早田 | 菊地<br>菅野 | 齋藤<br>佐藤 | 勝敗 | 順位 |
|---|---|---|---|---|---|
| 渡邉 颯太<br>早田 零 （福島高校） | | ×<br>13-15<br>11-15 | ○<br>15-10<br>15-11 | M 1-1<br>G 2-2<br>P 54-51 | 2 |
| 菊地 吉国（松川シャトルクラブ）<br>菅野 凱利（二本松第一中学校） | ○<br>15-13<br>15-11 | | ○<br>15- 3<br>15- 3 | M 2-0<br>G 4-0<br>P 60-30 | 1 |
| 齋藤 稜太<br>佐藤 秋尚 （橘高校） | ×<br>10-15<br>11-15 | ×<br>3-15<br>3-15 | | M 0-2<br>G 0-4<br>P 27-60 | 3 |

| 男子ダブルス3部<br>１５ブロック | 平<br>髙木 | 遠藤<br>堀江 | 篠塚<br>齋藤 | 勝敗 | 順位 |
|---|---|---|---|---|---|
| 平 竜輝（Team Drop）<br>髙木 啓介（桃ックス） | | ○<br>15- 7<br>15-12 | ○<br>10-15<br>15-14<br>15- 7 | M 2-0<br>G 4-1<br>P 70-55 | 1 |
| 遠藤 洸生<br>堀江 弥矢 （福島工業高校） | ×<br>7-15<br>12-15 | | ×<br>7-15<br>14-15 | M 0-2<br>G 0-4<br>P 40-60 | 3 |
| 篠塚 煌生<br>齋藤 大和 （東和中学校） | ×<br>15-10<br>14-15<br>7-15 | ○<br>15- 7<br>15-14 | | M 1-1<br>G 3-2<br>P 66-61 | 2 |

| 男子ダブルス3部<br>１６ブロック | 田中<br>山内 | 小関<br>安藤 | 今泉<br>石井 | 勝敗 | 順位 |
|---|---|---|---|---|---|
| 田中 大翔<br>山内 多聞 （福島工業高校） | | ×<br>6-15<br>8-15 | ×<br>4-15<br>2-15 | M 0-2<br>G 0-4<br>P 20-60 | 3 |
| 小関 靖博<br>安藤 優 （CARAT） | ○<br>15- 6<br>15- 8 | | ×<br>12-15<br>7-15 | M 1-1<br>G 2-2<br>P 49-44 | 2 |
| 今泉 大地<br>石井 叶和 （川俣中学校） | ○<br>15- 4<br>15- 2 | ○<br>15-12<br>15- 7 | | M 2-0<br>G 4-0<br>P 60-25 | 1 |

| 男子ダブルス3部<br>１７ブロック | 山本<br>本田 | 船山<br>江嶋 | 嶋原<br>神田 | 勝敗 | 順位 |
|---|---|---|---|---|---|
| 山本 悠斗<br>本田 凱士 （福島明成高校） | | ○<br>15- 8<br>15- 8 | ○<br>15- 4<br>15- 6 | M 2-0<br>G 4-0<br>P 60-26 | 1 |
| 船山 智行<br>江嶋 利晃 （橘高校） | ×<br>8-15<br>8-15 | | ○<br>15- 7<br>14-15<br>15-12 | M 1-1<br>G 2-3<br>P 60-64 | 2 |
| 嶋原 望<br>神田 晃輝 （福島高校） | ×<br>4-15<br>6-15 | ×<br>7-15<br>15-14<br>12-15 | | M 0-2<br>G 1-4<br>P 44-74 | 3 |

| 男子ダブルス3部<br>１８ブロック | 大澤<br>須長 | 官澤<br>斎藤 | 金澤<br>森口 | 勝敗 | 順位 |
|---|---|---|---|---|---|
| 大澤 和巳<br>須長 哲哉 （桃ックス） | | ×<br>7-15<br>8-15 | ×<br>6-15<br>11-15 | M 0-2<br>G 0-4<br>P 32-60 | 3 |
| 官澤 泰志（はねつき）<br>斎藤 仁志（いまいち） | ○<br>15- 7<br>15- 8 | | ○<br>15- 6<br>15- 7 | M 2-0<br>G 4-0<br>P 60-28 | 1 |
| 金澤 凌央<br>森口 惺海 （福島第一中学校） | ○<br>15- 6<br>15-11 | ×<br>6-15<br>7-15 | | M 1-1<br>G 2-2<br>P 43-47 | 2 |

# 第９１回県北バドミントン競技大会

令和６年３月９日、１０日　福島トヨタクラウンアリーナ

## 男子ダブルス3部（ＭＤ３）　決勝トーナメント

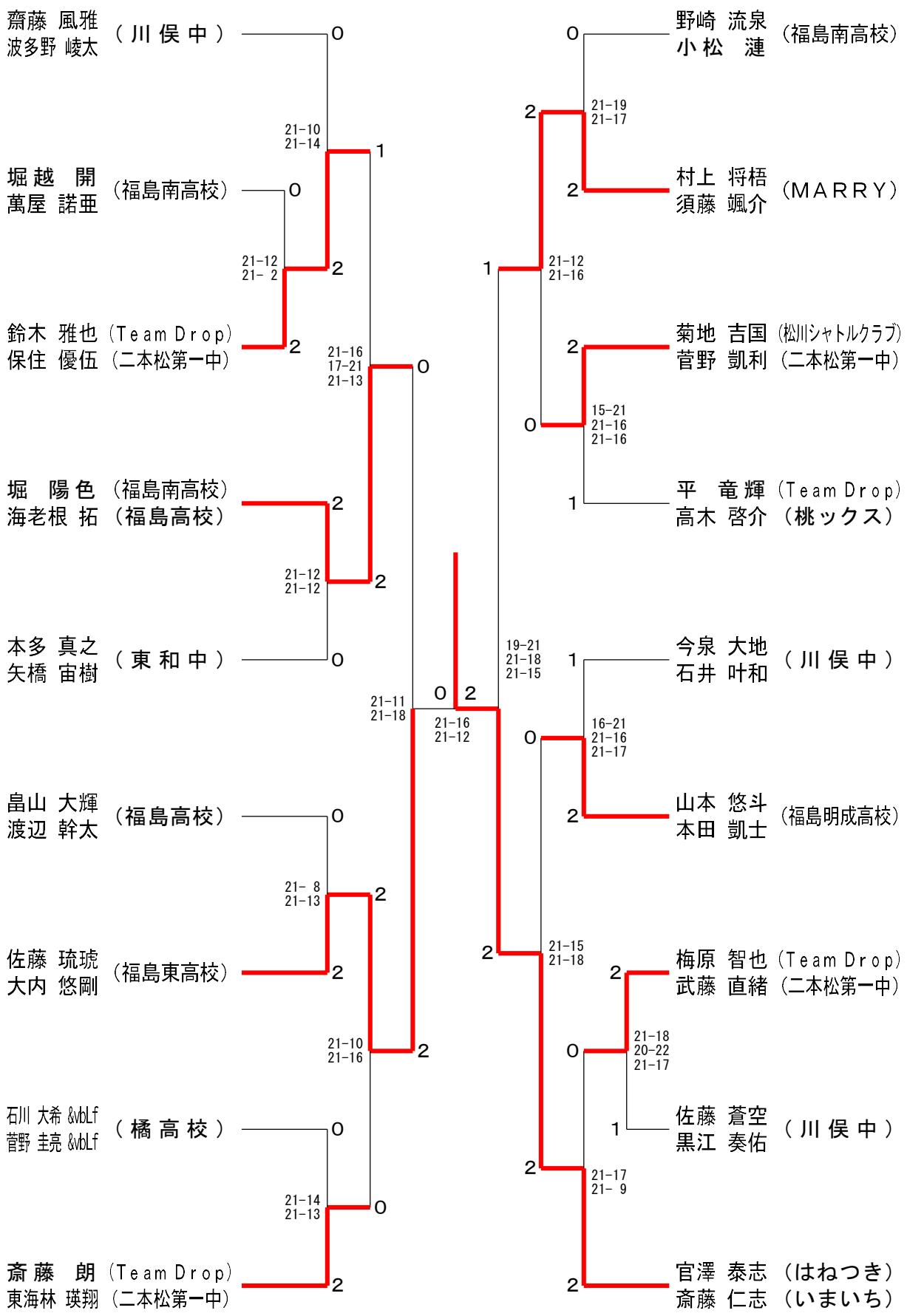

| 女子シングルス1部 | 黒　沢 | 高　橋 | 加　藤 | 勝 敗 | 順位 |
|---|---|---|---|---|---|
| 黒沢　流空（川俣中学校） | | ○<br>21-18<br>21-16 | ×<br>12-21<br>5-21 | M 1-1<br>G 2-2<br>P 59-76 | 2 |
| 高橋　芽依（福島スマッシュＪｒ．） | ×<br>18-21<br>16-21 | | ×<br>8-21<br>18-21 | M 0-2<br>G 0-4<br>P 60-84 | 3 |
| 加藤　智穂（福島スマッシュＪｒ．） | ○<br>21-12<br>21- 5 | ○<br>21- 8<br>21-18 | | M 2-0<br>G 4-0<br>P 84-43 | 1 |

# 第９１回県北バドミントン競技大会

令和６年３月９日、１０日　福島トヨタクラウンアリーナ

| 女子シングルス2部<br>１ブロック | 山　口 | 仲　川 | 菅　野 | 勝 敗 | 順位 |
|---|---|---|---|---|---|
| 山口　穂華（東和キッズ） | | ○<br>15- 2<br>15- 3 | ○<br>15-13<br>15- 6 | M 2-0<br>G 4-0<br>P 60-24 | 1 |
| 仲川　瑠南（福島高校） | ×<br>2-15<br>3-15 | | ×<br>3-15<br>5-15 | M 0-2<br>G 0-4<br>P 13-60 | 3 |
| 菅野　美咲（橘高校） | ×<br>13-15<br>6-15 | ○<br>15- 3<br>15- 5 | | M 1-1<br>G 2-2<br>P 49-38 | 2 |

| 女子シングルス2部<br>２ブロック | 高　橋 | 中　岡 | 佐　藤 | 勝 敗 | 順位 |
|---|---|---|---|---|---|
| 高橋　稀（チームB．B） | | ○<br>15- 9<br>15-10 | ○<br>15- 6<br>15- 5 | M 2-0<br>G 4-0<br>P 60-30 | 1 |
| 中岡　花梨（福島高校） | ×<br>9-15<br>10-15 | | ○<br>15- 7<br>15-10 | M 1-1<br>G 2-2<br>P 49-47 | 2 |
| 佐藤　瑠奈（橘高校） | ×<br>6-15<br>5-15 | ×<br>7-15<br>10-15 | | M 0-2<br>G 0-4<br>P 28-60 | 3 |

| 女子シングルス2部<br>３ブロック | 丹　治 | 近　内 | 吉　田 | 勝 敗 | 順位 |
|---|---|---|---|---|---|
| 丹治　心希（福島高校） | | ○<br>－X | ×<br>10-21<br>7-21 | M 1-1<br>G 2-2<br>P 59-42 | 2 |
| 近内　千夏（本宮バドミントンJr） | ×<br>X－ | | ×<br>X－ | M 0-2<br>G 0-4<br>P 0-84 | 3 |
| 吉田　菜緒子（ＣＡＲＡＴ） | ○<br>21-10<br>21- 7 | ○<br>－X | | M 2-0<br>G 4-0<br>P 84-17 | 1 |

| 女子シングルス2部<br>４ブロック | 仲　塚 | 大　竹 | 齋　藤 | 勝 敗 | 順位 |
|---|---|---|---|---|---|
| 仲塚　いくみ（福島明成高校） | | ○<br>15-10<br>15-14 | ×<br>8-15<br>11-15 | M 1-1<br>G 2-2<br>P 49-54 | 2 |
| 大竹　可純（福島高校） | ×<br>10-15<br>14-15 | | ×<br>14-15<br>12-15 | M 0-2<br>G 0-4<br>P 50-60 | 3 |
| 齋藤　玲奈（二本松実業高校） | ○<br>15- 8<br>15-11 | ○<br>15-14<br>15-12 | | M 2-0<br>G 4-0<br>P 60-45 | 1 |

| 女子シングルス2部<br>５ブロック | 大　竹 | 清　水 | 松　原 | 勝 敗 | 順位 |
|---|---|---|---|---|---|
| 大竹　美沙希（福島高校） | | ×<br>6-15<br>3-15 | ×<br>2-15<br>3-15 | M 0-2<br>G 0-4<br>P 14-60 | 3 |
| 清水　埜亜（橘高校） | ○<br>15- 6<br>15- 3 | | ×<br>14-15<br>9-15 | M 1-1<br>G 2-2<br>P 53-39 | 2 |
| 松原　水希（本宮バドミントンJr） | ○<br>15- 2<br>15- 3 | ○<br>15-14<br>15- 9 | | M 2-0<br>G 4-0<br>P 60-28 | 1 |

| 女子シングルス2部<br>６ブロック | 長　澤 | 小　島 | 竹　内 | 勝 敗 | 順位 |
|---|---|---|---|---|---|
| 長澤　玲奈（川俣中学校） | | ○<br>15-12<br>15-11 | ○<br>15- 4<br>15- 1 | M 2-0<br>G 4-0<br>P 60-28 | 1 |
| 小島　希実（橘高校） | ×<br>12-15<br>11-15 | | ○<br>13-15<br>15- 4<br>15- 8 | M 1-1<br>G 2-3<br>P 66-57 | 2 |
| 竹内　英夏（福島高校） | ×<br>4-15<br>1-15 | ×<br>15-13<br>4-15<br>8-15 | | M 0-2<br>G 1-4<br>P 32-73 | 3 |

| 女子シングルス2部<br>７ブロック | 石　井 | 笹　川 | 本　田 | 勝 敗 | 順位 |
|---|---|---|---|---|---|
| 石井　伶佳（福島スマッシュJr.） | | ○<br>15- 6<br>15-12 | ○<br>15- 9<br>15-11 | M 2-0<br>G 4-0<br>P 60-38 | 1 |
| 笹川　來愛（福島明成高校） | ×<br>6-15<br>12-15 | | ○<br>13-15<br>15- 8<br>15-12 | M 1-1<br>G 2-3<br>P 61-65 | 2 |
| 本田　あいか（福島高校） | ×<br>9-15<br>11-15 | ×<br>15-13<br>8-15<br>12-15 | | M 0-2<br>G 1-4<br>P 55-73 | 3 |

| 女子シングルス2部<br>８ブロック | 花　輪 | 菅　野 | 佐々木 | 勝 敗 | 順位 |
|---|---|---|---|---|---|
| 花輪　日向子（福島高校） | | ×<br>6-15<br>2-15 | ×<br>12-15<br>6-15 | M 0-2<br>G 0-4<br>P 26-60 | 3 |
| 菅野　愛莉（東和キッズ） | ○<br>15- 6<br>15- 2 | | ○<br>15- 6<br>15- 9 | M 2-0<br>G 4-0<br>P 60-23 | 1 |
| 佐々木　野々花（橘高校） | ○<br>15-12<br>15- 6 | ×<br>6-15<br>9-15 | | M 1-1<br>G 2-2<br>P 45-48 | 2 |

# 第９１回県北バドミントン競技大会

令和６年３月９日、１０日　福島トヨタクラウンアリーナ

## 女子シングルス2部（ＷＳ２）　決勝トーナメント

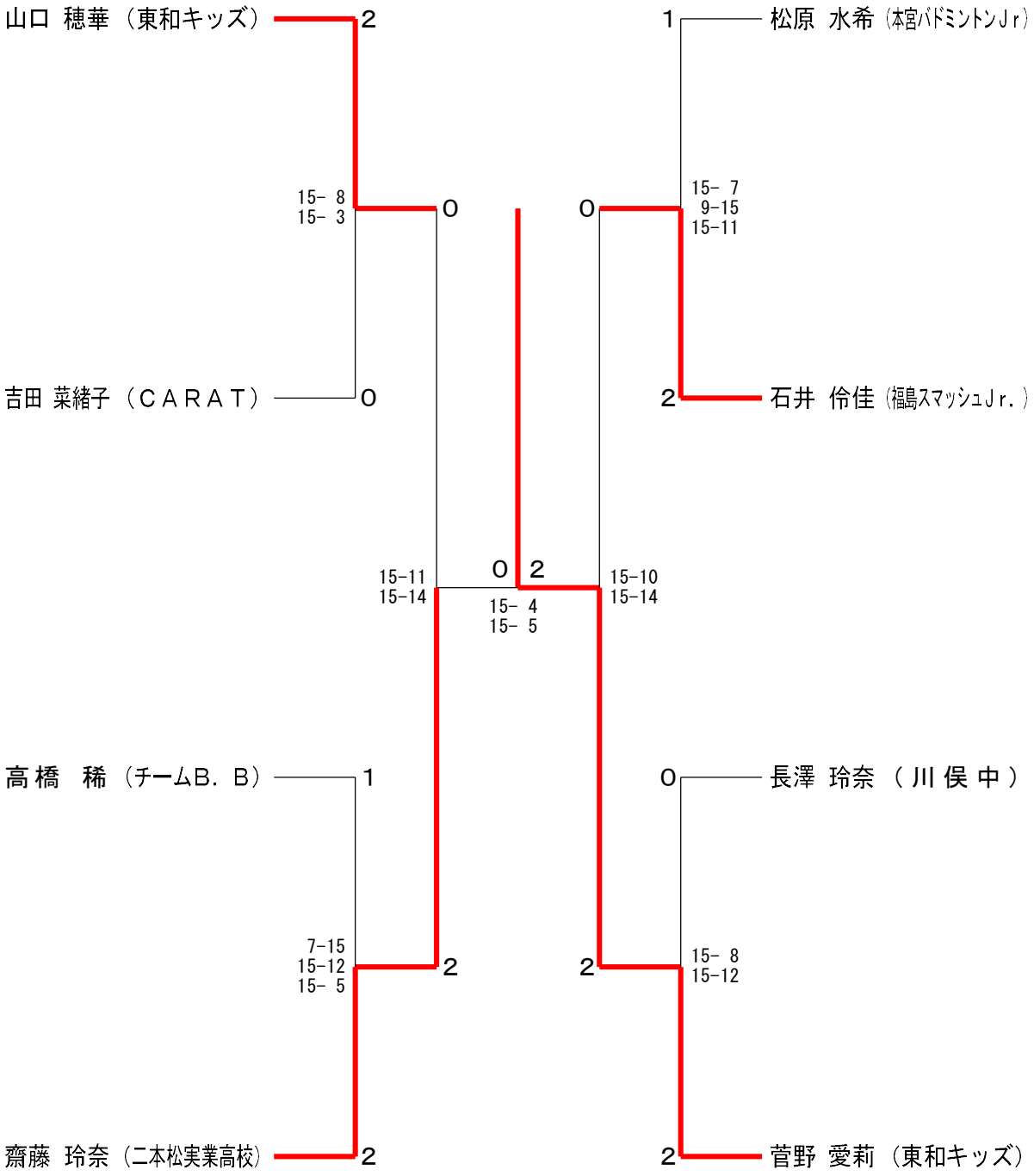

# 第９１回県北バドミントン競技大会

令和６年３月９日、１０日　福島トヨタクラウンアリーナ

| 女子シングルス3部<br>１ブロック | 菊地 | 松井 | 佐藤 | 佐原 | 勝敗 | 順位 |
|---|---|---|---|---|---|---|
| 菊地 愛莉（二本松第一中学校） | | ×<br>1-15<br>3-15 | ○<br>-× | ×<br>10-15<br>3-15 | M 1-2<br>G 2-4<br>P 59-60 | 3 |
| 松井 絵里（岳陽中学校） | ○<br>15- 1<br>15- 3 | | ○<br>-× | ○<br>15- 4<br>15- 5 | M 3-0<br>G 6-0<br>P 102-13 | 1 |
| 佐藤 由依（バード） | ×<br>×- | ×<br>×- | | ×<br>×- | M 0-3<br>G 0-6<br>P 0-126 | 4 |
| 佐原 芽依（福島高校） | ○<br>15-10<br>15- 3 | ×<br>4-15<br>5-15 | ○<br>-× | | M 2-1<br>G 4-2<br>P 81-43 | 2 |

| 女子シングルス3部<br>２ブロック | 高橋 | 林 | 佐藤 | 勝敗 | 順位 |
|---|---|---|---|---|---|
| 高橋 杏和（福島第一中学校） | | ×<br>×- | ×<br>×- | M 0-2<br>G 0-4<br>P 0-84 | 3 |
| 林 彩葉（梁川中学校） | ○<br>-× | | ×<br>5-15<br>1-15 | M 1-1<br>G 2-2<br>P 48-30 | 2 |
| 佐藤 由依（福島南高校） | ○<br>-× | ○<br>15- 5<br>15- 1 | | M 2-0<br>G 4-0<br>P 72-6 | 1 |

| 女子シングルス3部<br>３ブロック | 古川 | 佐藤 | 田中 | 勝敗 | 順位 |
|---|---|---|---|---|---|
| 古川 絹織（シャトルくん） | | ×<br>2-15<br>2-15 | ×<br>4-15<br>3-15 | M 0-2<br>G 0-4<br>P 11-60 | 3 |
| 佐藤 怜愛（梁川中学校） | ○<br>15- 2<br>15- 2 | | ○<br>10-15<br>15-10<br>15- 6 | M 2-0<br>G 4-1<br>P 70-35 | 1 |
| 田中 萌依（橘高校） | ○<br>15- 4<br>15- 3 | ×<br>15-10<br>10-15<br>6-15 | | M 1-1<br>G 3-2<br>P 61-47 | 2 |

| 女子シングルス3部<br>４ブロック | 平子 | 菅野 | 三浦 | 勝敗 | 順位 |
|---|---|---|---|---|---|
| 平子 夏音（橘高校） | | ×<br>14-15<br>2-15 | ○<br>15-10<br>11-15<br>15-11 | M 1-1<br>G 2-3<br>P 57-66 | 2 |
| 菅野 奏夏（川俣中学校） | ○<br>15-14<br>15- 2 | | ○<br>15- 5<br>15- 4 | M 2-0<br>G 4-0<br>P 60-25 | 1 |
| 三浦 梨緒（岳陽中学校） | ×<br>10-15<br>15-11<br>11-15 | ×<br>5-15<br>4-15 | | M 0-2<br>G 1-4<br>P 45-71 | 3 |

| 女子シングルス3部<br>５ブロック | 加藤 | 武藤 | 菅野 | 勝敗 | 順位 |
|---|---|---|---|---|---|
| 加藤 桃佳（福島南高校） | | ×<br>7-15<br>3-15 | ×<br>6-15<br>8-15 | M 0-2<br>G 0-4<br>P 24-60 | 3 |
| 武藤 彩夏莉（松陵中学校） | ○<br>15- 7<br>15- 3 | | ○<br>15-10<br>15- 9 | M 2-0<br>G 4-0<br>P 60-29 | 1 |
| 菅野 心愛（本宮バドミントンJr） | ○<br>15- 6<br>15- 8 | ×<br>10-15<br>9-15 | | M 1-1<br>G 2-2<br>P 49-44 | 2 |

| 女子シングルス3部<br>６ブロック | 佐藤 | 木村 | 大和田 | 勝敗 | 順位 |
|---|---|---|---|---|---|
| 佐藤 由依（福島第一中学校） | | ○<br>15- 1<br>15- 2 | ○<br>15- 9<br>15-14 | M 2-0<br>G 4-0<br>P 60-26 | 1 |
| 木村 愛来（二本松第一中学校） | ×<br>1-15<br>2-15 | | ×<br>1-15<br>6-15 | M 0-2<br>G 0-4<br>P 10-60 | 3 |
| 大和田 花乃（福島南高校） | ×<br>9-15<br>14-15 | ○<br>15- 1<br>15- 6 | | M 1-1<br>G 2-2<br>P 53-37 | 2 |

| 女子シングルス3部<br>７ブロック | 守 | 安藤 | 加藤 | 勝敗 | 順位 |
|---|---|---|---|---|---|
| 守 美央（蓬莱中学校） | | ×<br>11-15<br>10-15 | ○<br>15-10<br>15-11 | M 1-1<br>G 2-2<br>P 51-51 | 2 |
| 安藤 優（福島南高校） | ○<br>15-11<br>15-10 | | ○<br>15-10<br>13-15<br>15-13 | M 2-0<br>G 4-1<br>P 73-59 | 1 |
| 加藤 麻央（二本松第一中学校） | ×<br>10-15<br>11-15 | ×<br>10-15<br>15-13<br>13-15 | | M 0-2<br>G 1-4<br>P 59-73 | 3 |

| 女子シングルス3部<br>８ブロック | 鈴木 | 中村 | 水戸 | 勝敗 | 順位 |
|---|---|---|---|---|---|
| 鈴木 星那（福島第一中学校） | | ×<br>3-15<br>5-15 | ×<br>6-15<br>3-15 | M 0-2<br>G 0-4<br>P 17-60 | 3 |
| 中村 梓美（橘高校） | ○<br>15- 3<br>15- 5 | | ○<br>15-12<br>15-12 | M 2-0<br>G 4-0<br>P 60-32 | 1 |
| 水戸 音色（梁川中学校） | ○<br>15- 6<br>15- 3 | ×<br>12-15<br>12-15 | | M 1-1<br>G 2-2<br>P 54-39 | 2 |

| 女子シングルス3部<br>９ブロック | 渡辺 | 加藤 | 佐藤 | 勝敗 | 順位 |
|---|---|---|---|---|---|
| 渡辺 陽（岳陽中学校） | | ○<br>15-12<br>15- 9 | ×<br>1-15<br>0-15 | M 1-1<br>G 2-2<br>P 31-51 | 2 |
| 加藤 真由（福島高校） | ×<br>12-15<br>9-15 | | ×<br>0-15<br>2-15 | M 0-2<br>G 0-4<br>P 23-60 | 3 |
| 佐藤 志美（本宮バドミントンJr） | ○<br>15- 1<br>15- 0 | ○<br>15- 0<br>15- 2 | | M 2-0<br>G 4-0<br>P 60-3 | 1 |

| 女子シングルス3部<br>１０ブロック | 菅野 | 山田 | 大内 | 勝敗 | 順位 |
|---|---|---|---|---|---|
| 菅野 明依梨（福島スマッシュJr.） | | ○<br>15- 6<br>15- 4 | ○<br>15- 5<br>15- 3 | M 2-0<br>G 4-0<br>P 60-18 | 1 |
| 山田 彩月（福島南高校） | ×<br>6-15<br>4-15 | | ○<br>15-11<br>15- 9 | M 1-1<br>G 2-2<br>P 40-50 | 2 |
| 大内 優（岳陽中学校） | ×<br>5-15<br>3-15 | ×<br>11-15<br>9-15 | | M 0-2<br>G 0-4<br>P 28-60 | 3 |

# 第９１回県北バドミントン競技大会

令和６年３月９日、１０日　福島トヨタクラウンアリーナ

| 女子シングルス3部<br>１１ブロック | 山　田 | 藤　橋 | 菅　野 | 勝　敗 | 順位 |
|---|---|---|---|---|---|
| 山田　果怜（福島南高校） | | ×<br>4-15<br>6-15 | ×<br>15- 9<br>14-15<br>7-15 | M 0-2<br>G 1-4<br>P 46-69 | 3 |
| 藤橋　こころ（岳陽中学校） | ○<br>15- 4<br>15- 6 | | ○<br>15-10<br>15-12 | M 2-0<br>G 4-0<br>P 60-32 | 1 |
| 菅野　遥陽（福島スマッシュJr.） | ○<br>9-15<br>15-14<br>15- 7 | ×<br>10-15<br>12-15 | | M 1-1<br>G 2-3<br>P 61-66 | 2 |

| 女子シングルス3部<br>１２ブロック | 菊　地 | 大　槻 | 久間木 | 勝　敗 | 順位 |
|---|---|---|---|---|---|
| 菊地　璃音（本宮バドミントンJr） | | ○<br>15- 8<br>15- 6 | ○<br>15- 5<br>15- 5 | M 2-0<br>G 4-0<br>P 60-24 | 1 |
| 大槻　咲彩（蓬莱中学校） | ×<br>8-15<br>6-15 | | ○<br>15- 7<br>15- 7 | M 1-1<br>G 2-2<br>P 44-44 | 2 |
| 久間木　菜々（福島高校） | ×<br>5-15<br>5-15 | ×<br>7-15<br>7-15 | | M 0-2<br>G 0-4<br>P 24-60 | 3 |

| 女子シングルス3部<br>１３ブロック | 影　山 | 神　野 | 丹　治 | 勝　敗 | 順位 |
|---|---|---|---|---|---|
| 影山　和音（本宮バドミントンJr） | | ○<br>15- 8<br>15- 5 | ○<br>15- 2<br>15- 0 | M 2-0<br>G 4-0<br>P 60-15 | 1 |
| 神野　遥香（橘高校） | ×<br>8-15<br>5-15 | | ○<br>15- 6<br>15- 4 | M 1-1<br>G 2-2<br>P 43-40 | 2 |
| 丹治　七那（蓬莱中学校） | ×<br>2-15<br>0-15 | ×<br>6-15<br>4-15 | | M 0-2<br>G 0-4<br>P 12-60 | 3 |

| 女子シングルス3部<br>１４ブロック | 丹　治 | 渡　邉 | 木　村 | 勝　敗 | 順位 |
|---|---|---|---|---|---|
| 丹治　羽奈（福島スマッシュJr.） | | ○<br>15- 0<br>15- 2 | ○<br>13-15<br>15- 5<br>15- 8 | M 2-0<br>G 4-1<br>P 73-30 | 1 |
| 渡邉　優里（岳陽中学校） | ×<br>0-15<br>2-15 | | ×<br>6-15<br>5-15 | M 0-2<br>G 0-4<br>P 13-60 | 3 |
| 木村　純羽（福島南高校） | ×<br>15-13<br>5-15<br>8-15 | ○<br>15- 6<br>15- 5 | | M 1-1<br>G 3-2<br>P 58-54 | 2 |

| 女子シングルス3部<br>１５ブロック | 伊　藤 | 野　田 | 五月女 | 勝　敗 | 順位 |
|---|---|---|---|---|---|
| 伊藤　花恩（シャトルくん） | | ×<br>12-15<br>8-15 | ○<br>15- 6<br>15- 9 | M 1-1<br>G 2-2<br>P 50-45 | 2 |
| 野田　結衣（福島南高校） | ○<br>15-12<br>15- 8 | | ○<br>15-12<br>15- 1 | M 2-0<br>G 4-0<br>P 60-33 | 1 |
| 五月女　心愛（福島第一中学校） | ×<br>6-15<br>9-15 | ×<br>12-15<br>1-15 | | M 0-2<br>G 0-4<br>P 28-60 | 3 |

| 女子シングルス3部<br>１６ブロック | 安　齋 | 窪　田 | 佐　藤 | 勝　敗 | 順位 |
|---|---|---|---|---|---|
| 安齋　愛菜（橘高校） | | ○<br>15-11<br>15-14 | ○<br>15- 9<br>15-10 | M 2-0<br>G 4-0<br>P 60-44 | 1 |
| 窪田　菜奈（二本松第一中学校） | ×<br>11-15<br>14-15 | | ○<br>15- 6<br>15- 7 | M 1-1<br>G 2-2<br>P 55-43 | 2 |
| 佐藤　妃世莉（蓬莱中学校） | ×<br>9-15<br>10-15 | ×<br>6-15<br>7-15 | | M 0-2<br>G 0-4<br>P 32-60 | 3 |

| 女子シングルス3部<br>１７ブロック | 後　藤 | 高　橋 | 加　納 | 勝　敗 | 順位 |
|---|---|---|---|---|---|
| 後藤　理音（福島高校） | | ×<br>7-15<br>9-15 | ×<br>1-15<br>6-15 | M 0-2<br>G 0-4<br>P 23-60 | 3 |
| 高橋　唯（二本松第一中学校） | ○<br>15- 7<br>15- 9 | | ×<br>8-15<br>13-15 | M 1-1<br>G 2-2<br>P 51-46 | 2 |
| 加納　咲希（福島第一中学校） | ○<br>15- 1<br>15- 6 | ○<br>15- 8<br>15-13 | | M 2-0<br>G 4-0<br>P 60-28 | 1 |

| 女子シングルス3部<br>１８ブロック | 佐　浦 | 鈴　木 | 渡　部 | 勝　敗 | 順位 |
|---|---|---|---|---|---|
| 佐浦　優愛（蓬莱中学校） | | ×<br>9-15<br>9-15 | ○<br>11-15<br>15-13<br>15- 8 | M 1-1<br>G 2-3<br>P 59-66 | 2 |
| 鈴木　里依咲（梁川中学校） | ○<br>15- 9<br>15- 9 | | ○<br>15- 7<br>15- 6 | M 2-0<br>G 4-0<br>P 60-31 | 1 |
| 渡部　結衣（福島高校） | ×<br>15-11<br>13-15<br>8-15 | ×<br>7-15<br>6-15 | | M 0-2<br>G 1-4<br>P 49-71 | 3 |

| 女子シングルス3部<br>１９ブロック | 原 | 橋　本 | 菅　野 | 勝　敗 | 順位 |
|---|---|---|---|---|---|
| 原　帆花（梁川中学校） | | ×<br>9-15<br>6-15 | ○<br>15-11<br>15-13 | M 1-1<br>G 2-2<br>P 45-54 | 2 |
| 橋本　知歩（福島高校） | ○<br>15- 9<br>15- 6 | | ○<br>15- 4<br>15- 6 | M 2-0<br>G 4-0<br>P 60-25 | 1 |
| 菅野　瑞希（岳陽中学校） | ×<br>11-15<br>13-15 | ×<br>4-15<br>6-15 | | M 0-2<br>G 0-4<br>P 34-60 | 3 |

| 女子シングルス3部<br>２０ブロック | 中　村 | 杉　島 | 佐　藤 | 勝　敗 | 順位 |
|---|---|---|---|---|---|
| 中村　柑那（福島第一中学校） | | ×<br>3-15<br>10-15 | ×<br>15-13<br>5-15<br>13-15 | M 0-2<br>G 1-4<br>P 46-73 | 3 |
| 杉島　ひまり（東和キッズ） | ○<br>15- 3<br>15-10 | | ○<br>15- 3<br>15- 7 | M 2-0<br>G 4-0<br>P 60-23 | 1 |
| 佐藤　優衣（橘高校） | ○<br>13-15<br>15- 5<br>15-13 | ×<br>3-15<br>7-15 | | M 1-1<br>G 2-3<br>P 53-63 | 2 |

# 第９１回県北バドミントン競技大会

令和６年３月９日、１０日　福島トヨタクラウンアリーナ

| 女子シングルス3部<br>２１ブロック | 柏 | 川名 | 若生 | 勝敗 | 順位 |
|---|---|---|---|---|---|
| 柏　美咲（福島南高校） | | ×<br>2-15<br>2-15 | ○<br>－X | M 1-1<br>G 2-2<br>P 46-30 | 2 |
| 川名　麗（本宮バドミントンJr） | ○<br>15- 2<br>15- 2 | | ○<br>－X | M 2-0<br>G 4-0<br>P 72-4 | 1 |
| 若生　蘭（蓬莱中学校） | ×<br>X－ | ×<br>X－ | | M 0-2<br>G 0-4<br>P 0-84 | 3 |

| 女子シングルス3部<br>２２ブロック | 遠藤 | 和田 | 丹治 | 勝敗 | 順位 |
|---|---|---|---|---|---|
| 遠藤　未栞（橘高校） | | ×<br>4-15<br>1-15 | ×<br>13-15<br>15-10<br>10-15 | M 0-2<br>G 1-4<br>P 43-70 | 3 |
| 和田　美咲（二本松第一中学校） | ○<br>15- 4<br>15- 1 | | ○<br>15- 5<br>15- 3 | M 2-0<br>G 4-0<br>P 60-13 | 1 |
| 丹治　卯美（蓬莱中学校） | ○<br>15-13<br>10-15<br>15-10 | ×<br>5-15<br>3-15 | | M 1-1<br>G 2-3<br>P 48-68 | 2 |

| 女子シングルス3部<br>２３ブロック | 齋藤 | 今江 | 梶川 | 勝敗 | 順位 |
|---|---|---|---|---|---|
| 齋藤　りいさ（梁川中学校） | | ×<br>7-15<br>9-15 | ×<br>8-15<br>13-15 | M 0-2<br>G 0-4<br>P 37-60 | 3 |
| 今江　結依（福島第一中学校） | ○<br>15- 7<br>15- 9 | | ○<br>15- 4<br>15- 7 | M 2-0<br>G 4-0<br>P 60-27 | 1 |
| 梶川　愛和（橘高校） | ○<br>15- 8<br>15-13 | ×<br>4-15<br>7-15 | | M 1-1<br>G 2-2<br>P 41-51 | 2 |

| 女子シングルス3部<br>２４ブロック | 髙橋 | 葛西 | 齋藤 | 勝敗 | 順位 |
|---|---|---|---|---|---|
| 髙橋　瑛（岳陽中学校） | | ○<br>14-15<br>15- 6<br>15-10 | ×<br>2-15<br>2-15 | M 1-1<br>G 2-3<br>P 48-61 | 2 |
| 葛西　愛結（福島南高校） | ×<br>15-14<br>6-15<br>10-15 | | ×<br>5-15<br>3-15 | M 0-2<br>G 1-4<br>P 39-74 | 3 |
| 齋藤　明星（川俣中学校） | ○<br>15- 2<br>15- 2 | ○<br>15- 5<br>15- 3 | | M 2-0<br>G 4-0<br>P 60-12 | 1 |

| 女子シングルス3部<br>２５ブロック | 相馬 | 藤田 | 佐藤 | 勝敗 | 順位 |
|---|---|---|---|---|---|
| 相馬　芽生（福島第一中学校） | | ○<br>15- 8<br>15-12 | ×<br>9-15<br>4-15 | M 1-1<br>G 2-2<br>P 43-50 | 2 |
| 藤田　有美香（福島高校） | ×<br>8-15<br>12-15 | | ×<br>6-15<br>2-15 | M 0-2<br>G 0-4<br>P 28-60 | 3 |
| 佐藤　優愛（シャトルくん） | ○<br>15- 9<br>15- 4 | ○<br>15- 6<br>15- 2 | | M 2-0<br>G 4-0<br>P 60-21 | 1 |

# 第９１回県北バドミントン競技大会

令和６年３月９日、１０日　福島トヨタクラウンアリーナ

## 女子シングルス3部（ＷＳ３）　決勝トーナメント

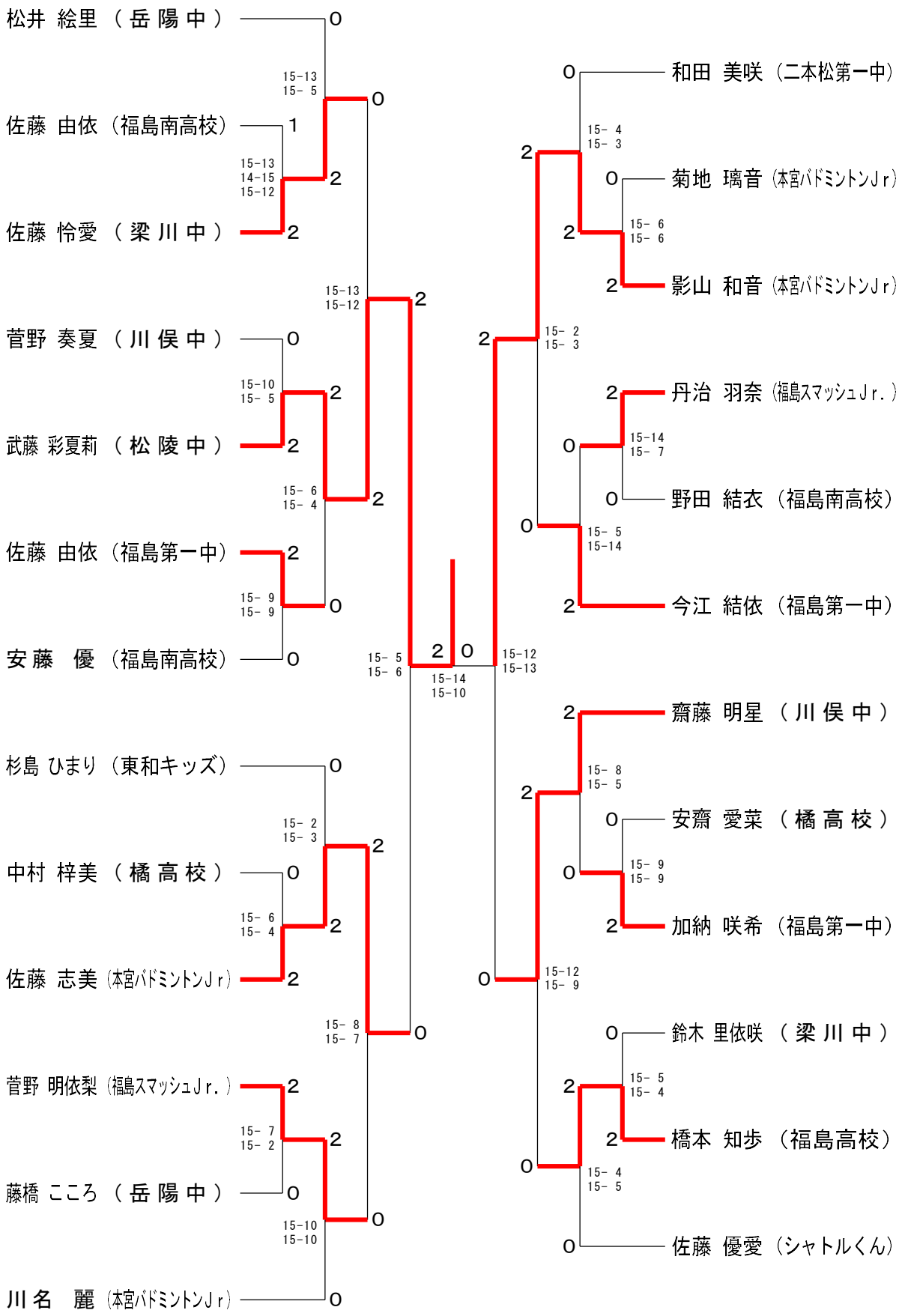

# 第９１回県北バドミントン競技大会

令和６年３月９日、１０日　福島トヨタクラウンアリーナ

| 女子ダブルス1部<br>１ブロック | 鈴木<br>田崎 | 國分<br>土屋 | 齋藤<br>渡辺 | 加藤<br>高橋 | 勝敗 | 順位 |
|---|---|---|---|---|---|---|
| 鈴木　優<br>田崎　香奈子　（ＭＡＲＲＹ） | | ○<br>13-15<br>15-11<br>15-11 | ○<br>14-15<br>15-13<br>15- 6 | ×<br>9-15<br>10-15 | M 2-1<br>G 4-4<br>P 106-101 | 2 |
| 國分　咲希<br>土屋　美咲　（太宮バドミントンＪｒ） | ×<br>15-13<br>11-15<br>11-15 | | ×<br>8-15<br>15-11<br>5-15 | ×<br>7-15<br>15- 7<br>5-15 | M 0-3<br>G 3-6<br>P 92-121 | 4 |
| 齋藤　育美<br>渡辺　香織　（ｊｐシャトル） | ×<br>15-14<br>13-15<br>6-15 | ○<br>15- 8<br>11-15<br>15- 5 | | ×<br>7-15<br>15-13<br>9-15 | M 1-2<br>G 4-5<br>P 106-115 | 3 |
| 加藤　智穂<br>高橋　芽依　（福島スマッシュＪｒ．） | ○<br>15- 9<br>15-10 | ○<br>15- 7<br>7-15<br>15- 5 | ○<br>15- 7<br>13-15<br>15- 9 | | M 3-0<br>G 6-2<br>P 110-77 | 1 |

| 女子ダブルス1部<br>２ブロック | 川崎<br>横山 | 岡田<br>石橋 | 大内<br>今野 | 勝敗 | 順位 |
|---|---|---|---|---|---|
| 川崎　優依<br>横山　菜々実　（ＭＡＲＲＹ） | | ○<br>15- 8<br>14-15<br>15- 7 | ×<br>10-15<br>6-15 | M 1-1<br>G 2-3<br>P 60-60 | 2 |
| 岡田　千尋<br>石橋　成美　（シャトラン） | ×<br>8-15<br>15-14<br>7-15 | | ×<br>7-15<br>7-15 | M 0-2<br>G 1-4<br>P 44-74 | 3 |
| 大内　裕生（東和クラブ）<br>今野　史織（ＰＡＤ） | ○<br>15-10<br>15- 6 | ○<br>15- 7<br>15- 7 | | M 2-0<br>G 4-0<br>P 60-30 | 1 |

| 女子ダブルス1部<br>３ブロック | 金澤<br>高野 | 高橋<br>村松 | 佐藤<br>山田 | 勝敗 | 順位 |
|---|---|---|---|---|---|
| 金澤　爽愛<br>高野　さつき　（ＫＵＨ） | | ×<br>10-15<br>14-15 | ×<br>11-15<br>11-15 | M 0-2<br>G 0-4<br>P 46-60 | 3 |
| 高橋　彩<br>村松　里美　（東和クラブ） | ○<br>15-10<br>15-14 | | ×<br>15-14<br>6-15<br>12-15 | M 1-1<br>G 3-2<br>P 63-68 | 2 |
| 佐藤　美華<br>山田　里奈　（ＭＡＲＲＹ） | ○<br>15-11<br>15-11 | ○<br>14-15<br>15- 6<br>15-12 | | M 2-0<br>G 4-1<br>P 74-55 | 1 |

## 女子ダブルス1部（ＷＤ１）　決勝トーナメント

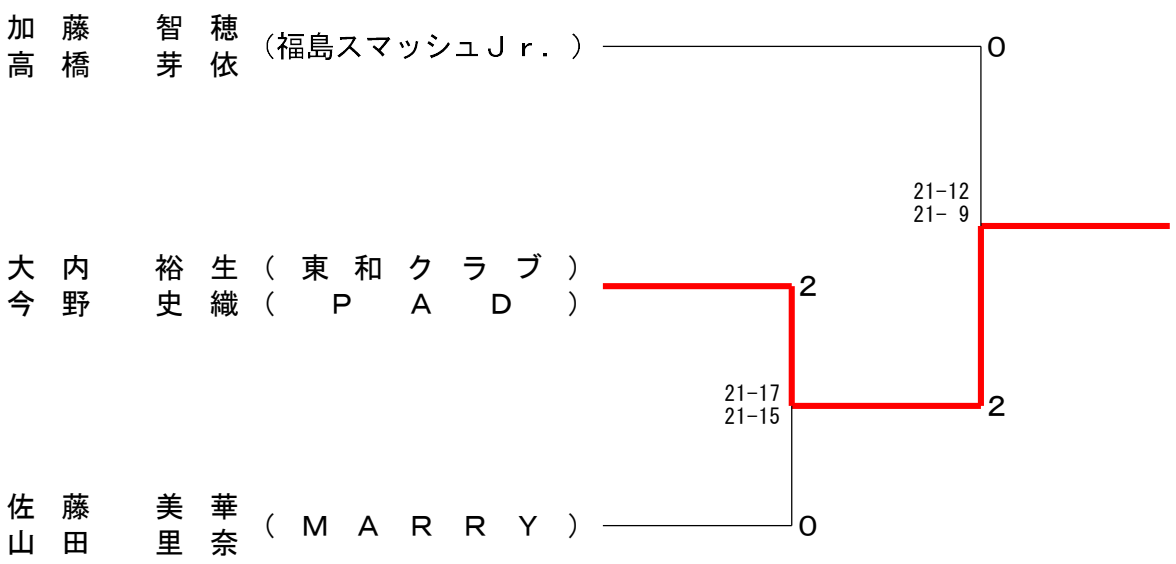

# 第９１回県北バドミントン競技大会

令和６年３月９日、１０日　福島トヨタクラウンアリーナ

| 女子ダブルス2部<br>１ブロック | 菅野<br>渡辺 | 中岡<br>金成 | 吉田<br>吉田 | 松原<br>近内 | 勝敗 | 順位 |
|---|---|---|---|---|---|---|
| 菅野 菜々美<br>渡辺 葉（福島東高校） | | ×<br>6-15<br>7-15 | ×<br>9-15<br>14-15 | ×<br>15-12<br>6-15<br>12-15 | M 0-3<br>G 1-6<br>P 69-102 | 4 |
| 中岡 花梨<br>金成 智佳子（福島高校） | ○<br>15- 6<br>15- 7 | | ×<br>9-15<br>10-15 | ×<br>10-15<br>15-14<br>8-15 | M 1-2<br>G 3-4<br>P 82-87 | 3 |
| 吉田 菜緒子<br>吉田 真季（ＣＡＲＡＴ） | ○<br>15- 9<br>15-14 | ○<br>15- 9<br>15-10 | | ×<br>2-15<br>12-15 | M 2-1<br>G 4-2<br>P 74-72 | 2 |
| 松原 水希<br>近内 千夏（太宮バドミントンJr） | ○<br>12-15<br>15- 6<br>15-12 | ○<br>15-10<br>14-15<br>15- 8 | ○<br>15- 2<br>15-12 | | M 3-0<br>G 6-2<br>P 116-80 | 1 |

| 女子ダブルス2部<br>２ブロック | 後藤<br>大橋 | 鈴木<br>羽渕 | 仲川<br>丹治 | 勝敗 | 順位 |
|---|---|---|---|---|---|
| 後藤 音葉<br>大橋 希羅（福島西高校） | | ×<br>5-15<br>4-15 | ○<br>15-12<br>12-15<br>15-12 | M 1-1<br>G 2-3<br>P 51-69 | 2 |
| 鈴木 裕子<br>羽渕 雅子（SHUTTLE ACTIVE） | ○<br>15- 5<br>15- 4 | | ○<br>15- 1<br>15- 3 | M 2-0<br>G 4-0<br>P 60-13 | 1 |
| 仲川 瑠南<br>丹治 心希（福島高校） | ×<br>12-15<br>15-12<br>12-15 | ×<br>1-15<br>3-15 | | M 0-2<br>G 1-4<br>P 43-72 | 3 |

| 女子ダブルス2部<br>３ブロック | 尾形<br>髙橋 | 根本<br>渡邊 | 佐藤<br>渡辺 | 勝敗 | 順位 |
|---|---|---|---|---|---|
| 尾形 美咲<br>髙橋 綾乃（福島東高校） | | ×<br>10-15<br>9-15 | ○<br>15- 3<br>15- 5 | M 1-1<br>G 2-2<br>P 49-38 | 2 |
| 根本 爽香<br>渡邊 優那（ｊｐシャトル） | ○<br>15-10<br>15- 9 | | ○<br>15- 7<br>15- 3 | M 2-0<br>G 4-0<br>P 60-29 | 1 |
| 佐藤 美咲（聖光学院高校）<br>渡辺 莉央（福島商業高校） | ×<br>3-15<br>5-15 | ×<br>7-15<br>3-15 | | M 0-2<br>G 0-4<br>P 18-60 | 3 |

| 女子ダブルス2部<br>４ブロック | 清水<br>菅野 | 高済<br>野地 | 小濃<br>高橋 | 勝敗 | 順位 |
|---|---|---|---|---|---|
| 清水 埜亜<br>菅野 美咲（橋高校） | | ○<br>14-15<br>15- 8<br>15- 9 | ○<br>15- 9<br>15-13 | M 2-0<br>G 4-1<br>P 74-54 | 1 |
| 高済 沙優（福島東高校）<br>野地 絵利（SHUTTLE ACTIVE） | ×<br>15-14<br>8-15<br>9-15 | | ×<br>9-15<br>12-15 | M 0-2<br>G 1-4<br>P 53-74 | 3 |
| 小濃 朋果<br>高橋 凜華（福島医大バドミントン部） | ×<br>9-15<br>13-15 | ○<br>15- 9<br>15-12 | | M 1-1<br>G 2-2<br>P 52-51 | 2 |

| 女子ダブルス2部<br>５ブロック | 本田<br>竹内 | 加藤<br>石井 | 齋藤<br>渡邊 | 勝敗 | 順位 |
|---|---|---|---|---|---|
| 本田 あいか<br>竹内 英夏（福島高校） | | ×<br>2-15<br>3-15 | ×<br>9-15<br>7-15 | M 0-2<br>G 0-4<br>P 21-60 | 3 |
| 加藤 文実<br>石井 伶佳（福島スマッシュＪｒ.） | ○<br>15- 2<br>15- 3 | | ○<br>15-14<br>15- 5 | M 2-0<br>G 4-0<br>P 60-24 | 1 |
| 齋藤 玲奈（二本松実業高校）<br>渡邊 美琴（福島東稜高校） | ○<br>15- 9<br>15- 7 | ×<br>14-15<br>5-15 | | M 1-1<br>G 2-2<br>P 49-46 | 2 |

| 女子ダブルス2部<br>６ブロック | 菅野<br>山口 | 花輪<br>大竹 | 菊地<br>根本 | 勝敗 | 順位 |
|---|---|---|---|---|---|
| 菅野 愛莉<br>山口 穂華（東和キッズ） | | ○<br>15-10<br>15- 4 | ○<br>15- 3<br>15- 3 | M 2-0<br>G 4-0<br>P 60-20 | 1 |
| 花輪 日向子<br>大竹 美沙希（福島高校） | ×<br>10-15<br>4-15 | | ○<br>15-12<br>15-13 | M 1-1<br>G 2-2<br>P 44-55 | 2 |
| 菊地 莉夢葵<br>根本 凛（福島東高校） | ×<br>3-15<br>3-15 | ×<br>12-15<br>13-15 | | M 0-2<br>G 0-4<br>P 31-60 | 3 |

| 女子ダブルス2部<br>７ブロック | 大森<br>中村 | 仲塚<br>笹川 | 八木<br>浅間 | 勝敗 | 順位 |
|---|---|---|---|---|---|
| 大森 浩子<br>中村 美和（SHUTTLE ACTIVE） | | ○<br>15-11<br>15-13 | ○<br>15- 7<br>15- 7 | M 2-0<br>G 4-0<br>P 60-38 | 1 |
| 仲塚 いくみ<br>笹川 來愛（福島明成高校） | ×<br>11-15<br>13-15 | | ○<br>15-11<br>14-15<br>15- 9 | M 1-1<br>G 2-3<br>P 68-65 | 2 |
| 八木 悠花<br>浅間 美優（福島東高校） | ×<br>7-15<br>7-15 | ×<br>11-15<br>15-14<br>9-15 | | M 0-2<br>G 1-4<br>P 49-74 | 3 |

# 第９１回県北バドミントン競技大会

令和６年３月９日、１０日　福島トヨタクラウンアリーナ

## 女子ダブルス2部（ＷＤ２）　決勝トーナメント

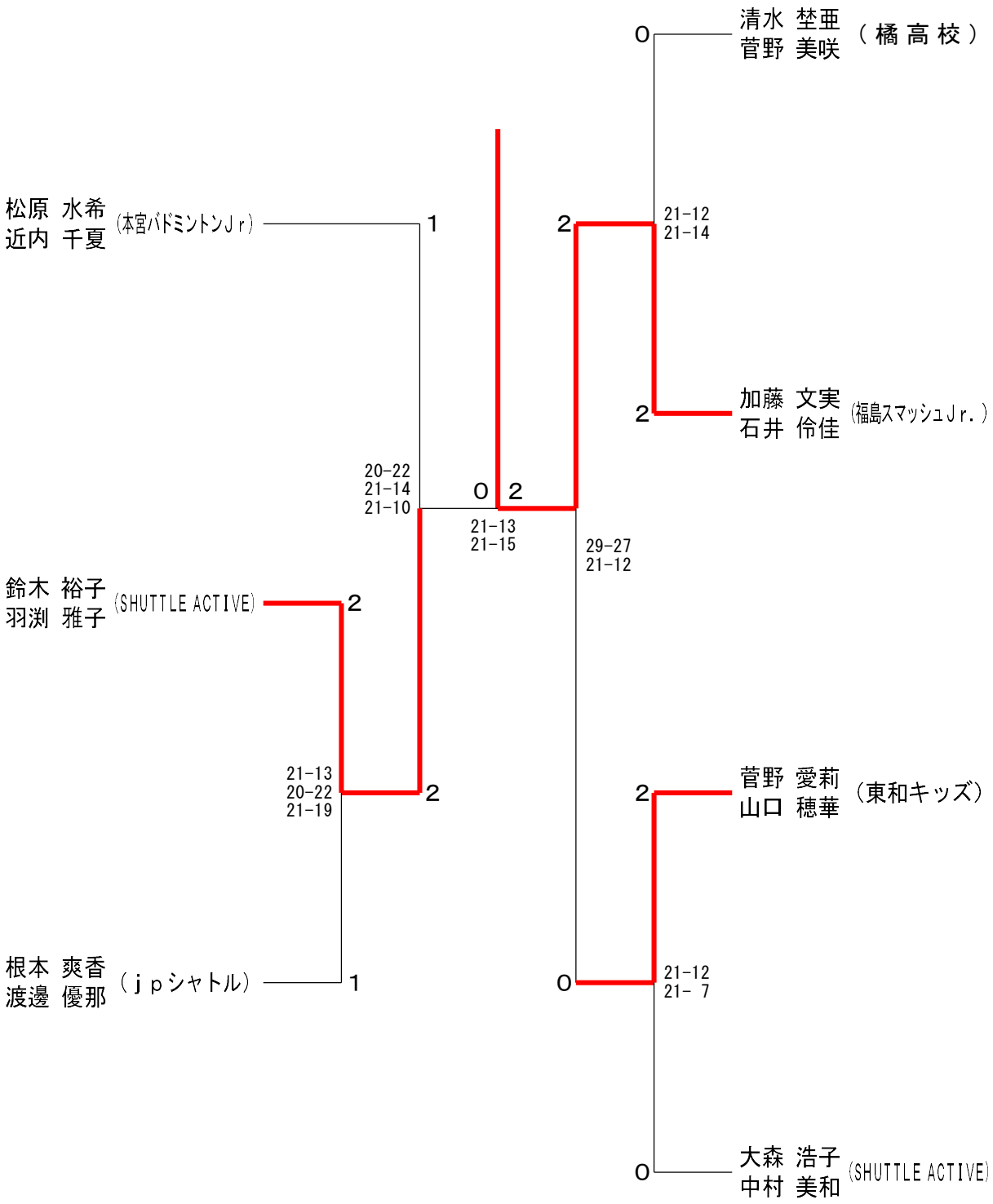

# 第９１回県北バドミントン競技大会

令和６年３月９日、１０日　福島トヨタクラウンアリーナ

| 女子ダブルス3部<br>１ブロック | 木幡 結空<br>藤原 愛琉 | 加藤 桃佳<br>安藤 優 | 若生 蘭<br>大戸 真桜 | 喜多 希光<br>橋本 果音 | 勝敗 | 順位 |
|---|---|---|---|---|---|---|
| 木幡 結空<br>藤原 愛琉（川俣中学校） | | ○<br>15- 6<br>14-15<br>15- 6 | ○<br>-× | ○<br>9-15<br>15- 8<br>15-10 | M 3-0<br>G 6-2<br>P 125-60 | 1 |
| 加藤 桃佳<br>安藤 優（福島南高校） | ×<br>6-15<br>15-14<br>6-15 | | ○<br>-× | ×<br>15-11<br>11-15<br>10-15 | M 1-2<br>G 4-4<br>P 105-85 | 3 |
| 若生 蘭<br>大戸 真桜（蓬莱中学校） | ×<br>×- | ×<br>×- | | ×<br>×- | M 0-3<br>G 0-6<br>P 0-126 | 4 |
| 喜多 希光<br>橋本 果音（岳陽中学校） | ×<br>15- 9<br>8-15<br>10-15 | ○<br>11-15<br>15-11<br>15-10 | ○<br>-× | | M 2-1<br>G 5-3<br>P 116-75 | 2 |

| 女子ダブルス3部<br>２ブロック | 杉島 ひまり<br>丹治 羽奈 | 室井 紗空<br>小川 陽菜 | 大竹 可純<br>橋本 知歩 | 勝敗 | 順位 |
|---|---|---|---|---|---|
| 杉島 ひまり（東和キッズ）<br>丹治 羽奈（福島スマッシュ） | | ×<br>11-15<br>11-15 | ×<br>4-15<br>7-15 | M 0-2<br>G 0-4<br>P 33-60 | 3 |
| 室井 紗空<br>小川 陽菜（蓬莱中学校） | ○<br>15-11<br>15-11 | | ×<br>6-15<br>11-15 | M 1-1<br>G 2-2<br>P 47-52 | 2 |
| 大竹 可純<br>橋本 知歩（福島高校） | ○<br>15- 4<br>15- 7 | ○<br>15- 6<br>15-11 | | M 2-0<br>G 4-0<br>P 60-28 | 1 |

| 女子ダブルス3部<br>３ブロック | 佐藤 杏美<br>菅野 夢天 | 小林 莉子<br>石幡 琉那 | 藤田 有美香<br>渡部 結衣 | 勝敗 | 順位 |
|---|---|---|---|---|---|
| 佐藤 杏美<br>菅野 夢天（岳陽中学校） | | ×<br>3-15<br>4-15 | ×<br>11-15<br>11-15 | M 0-2<br>G 0-4<br>P 29-60 | 3 |
| 小林 莉子<br>石幡 琉那（MARRY） | ○<br>15- 3<br>15- 4 | | ○<br>4-21<br>15- 3<br>15- 3 | M 2-0<br>G 4-1<br>P 64-34 | 1 |
| 藤田 有美香<br>渡部 結衣（福島高校） | ○<br>15-11<br>15-11 | ×<br>21- 4<br>3-15<br>3-15 | | M 1-1<br>G 3-2<br>P 57-56 | 2 |

| 女子ダブルス3部<br>４ブロック | 藤橋 こころ<br>馬場 遥香 | 酒井 美穂<br>蒔田 結音 | 佐藤 優愛<br>古川 絹織 | 勝敗 | 順位 |
|---|---|---|---|---|---|
| 藤橋 こころ<br>馬場 遥香（岳陽中学校） | | ×<br>3-15<br>0-15 | ○<br>15-13<br>12-15<br>15-13 | M 1-1<br>G 2-3<br>P 45-71 | 2 |
| 酒井 美穂<br>蒔田 結音（桃ックス） | ○<br>15- 3<br>15- 0 | | ○<br>15- 8<br>15- 3 | M 2-0<br>G 4-0<br>P 60-14 | 1 |
| 佐藤 優愛<br>古川 絹織（シャトルくん） | ×<br>13-15<br>15-12<br>13-15 | ×<br>8-15<br>3-15 | | M 0-2<br>G 1-4<br>P 52-72 | 3 |

| 女子ダブルス3部<br>５ブロック | 武藤 彩夏莉<br>野地 叶美 | 田中 萌依<br>平子 夏音 | 石黒 暖乃<br>宍戸 梨央菜 | 勝敗 | 順位 |
|---|---|---|---|---|---|
| 武藤 彩夏莉<br>野地 叶美（松陵中学校） | | ○<br>15-11<br>15-11 | ○<br>15- 5<br>15- 9 | M 2-0<br>G 4-0<br>P 60-36 | 1 |
| 田中 萌依<br>平子 夏音（橘高校） | ×<br>11-15<br>11-15 | | ○<br>15- 4<br>15- 3 | M 1-1<br>G 2-2<br>P 52-37 | 2 |
| 石黒 暖乃<br>宍戸 梨央菜（福島第一中学校） | ×<br>5-15<br>9-15 | ×<br>4-15<br>3-15 | | M 0-2<br>G 0-4<br>P 21-60 | 3 |

| 女子ダブルス3部<br>６ブロック | 須田 夏海<br>高木 美里 | 佐藤 由依<br>大和田 花乃 | 丹治 理捺<br>渡部 優里 | 勝敗 | 順位 |
|---|---|---|---|---|---|
| 須田 夏海<br>高木 美里（福島第一中学校） | | ×<br>5-15<br>4-15 | ×<br>5-15<br>15-13<br>13-15 | M 0-2<br>G 1-4<br>P 42-73 | 3 |
| 佐藤 由依<br>大和田 花乃（福島南高校） | ○<br>15- 5<br>15- 4 | | ○<br>15- 7<br>15- 4 | M 2-0<br>G 4-0<br>P 60-20 | 1 |
| 丹治 理捺<br>渡部 優里（蓬莱中学校） | ○<br>15- 5<br>13-15<br>15-13 | ×<br>7-15<br>4-15 | | M 1-1<br>G 2-3<br>P 54-63 | 2 |

| 女子ダブルス3部<br>７ブロック | 佐藤 怜愛<br>水戸 音色 | 中村 梓美<br>佐々木 野々花 | 菅野 明依梨<br>菅野 遥陽 | 勝敗 | 順位 |
|---|---|---|---|---|---|
| 佐藤 怜愛<br>水戸 音色（梁川中学校） | | ○<br>13-15<br>15-10<br>15- 9 | ○<br>15- 8<br>15- 3 | M 2-0<br>G 4-1<br>P 73-45 | 1 |
| 中村 梓美<br>佐々木 野々花（橘高校） | ×<br>15-13<br>10-15<br>9-15 | | ○<br>15-10<br>15- 8 | M 1-1<br>G 3-2<br>P 64-61 | 2 |
| 菅野 明依梨<br>菅野 遥陽（福島スマッシュJr.） | ×<br>8-15<br>3-15 | ×<br>10-15<br>8-15 | | M 0-2<br>G 0-4<br>P 29-60 | 3 |

| 女子ダブルス3部<br>８ブロック | 菊地 璃音<br>川名 麗 | 小島 希実<br>神野 遥香 | 林 彩葉<br>鈴木 里依咲 | 勝敗 | 順位 |
|---|---|---|---|---|---|
| 菊地 璃音<br>川名 麗（本宮バドミントンJr） | | ○<br>10-15<br>15-14<br>15-13 | ○<br>15-10<br>15- 3 | M 2-0<br>G 4-1<br>P 70-55 | 1 |
| 小島 希実<br>神野 遥香（橘高校） | ×<br>15-10<br>14-15<br>13-15 | | ○<br>15- 7<br>15- 7 | M 1-1<br>G 3-2<br>P 72-54 | 2 |
| 林 彩葉<br>鈴木 里依咲（梁川中学校） | ×<br>10-15<br>3-15 | ×<br>7-15<br>7-15 | | M 0-2<br>G 0-4<br>P 27-60 | 3 |

| 女子ダブルス3部<br>９ブロック | 佐々木 雛向<br>高橋 綾音 | 和田 美咲<br>桑原 心紅 | 菅野 瑞希<br>高橋 瑛 | 勝敗 | 順位 |
|---|---|---|---|---|---|
| 佐々木 雛向<br>高橋 綾音（福島東高校） | | ○<br>15-12<br>15-14 | ×<br>6-15<br>13-15 | M 1-1<br>G 2-2<br>P 49-56 | 2 |
| 和田 美咲<br>桑原 心紅（二本松第一中学校） | ×<br>12-15<br>14-15 | | ○<br>10-15<br>15-13<br>15-11 | M 1-1<br>G 2-3<br>P 66-69 | 3 |
| 菅野 瑞希<br>高橋 瑛（岳陽中学校） | ○<br>15- 6<br>15-13 | ×<br>15-10<br>13-15<br>11-15 | | M 1-1<br>G 3-2<br>P 69-59 | 1 |

| 女子ダブルス3部<br>１０ブロック | 佐原 芽依<br>加藤 真由 | 松井 絵里<br>三浦 梨緒 | 門馬 心優<br>加藤 月彩 | 勝敗 | 順位 |
|---|---|---|---|---|---|
| 佐原 芽依<br>加藤 真由（福島高校） | | ×<br>3-15<br>2-15 | ×<br>12-15<br>6-15 | M 0-2<br>G 0-4<br>P 23-60 | 3 |
| 松井 絵里<br>三浦 梨緒（岳陽中学校） | ○<br>15- 3<br>15- 2 | | ○<br>15- 5<br>15- 9 | M 2-0<br>G 4-0<br>P 60-19 | 1 |
| 門馬 心優<br>加藤 月彩（二本松第一中学校） | ○<br>15-12<br>15- 6 | ×<br>5-15<br>9-15 | | M 1-1<br>G 2-2<br>P 44-48 | 2 |

# 第９１回県北バドミントン競技大会

令和６年３月９日、１０日　福島トヨタクラウンアリーナ

| 女子ダブルス3部<br>１１ブロック | 中村<br>佐藤 | 山田<br>山田 | 丹治<br>大槻 | 勝敗 | 順位 |
|---|---|---|---|---|---|
| 中村 柑那<br>佐藤 陽苗 （福島第一中学校） | | ×<br>6-15<br>8-15 | ○<br>15-12<br>15-11 | M 1-1<br>G 2-2<br>P 44-53 | 2 |
| 山田 彩月<br>山田 果怜 （福島南高校） | ○<br>15- 6<br>15- 8 | | ○<br>15- 9<br>12-15<br>15-12 | M 2-0<br>G 4-1<br>P 72-50 | 1 |
| 丹治 七那<br>大槻 咲彩 （蓬莱中学校） | ×<br>12-15<br>11-15 | ×<br>9-15<br>15-12<br>12-15 | | M 0-2<br>G 1-4<br>P 59-72 | 3 |

| 女子ダブルス3部<br>１２ブロック | 佐浦<br>佐藤 | 沼田<br>岡崎 | 佐藤<br>安齋 | 勝敗 | 順位 |
|---|---|---|---|---|---|
| 佐浦 優愛<br>佐藤 妃世莉 （蓬莱中学校） | | ×<br>7-15<br>4-15 | ×<br>13-15<br>15-14<br>14-15 | M 0-2<br>G 1-4<br>P 53-74 | 3 |
| 沼田 留依<br>岡崎 心花 （岳陽中学校） | ○<br>15- 7<br>15- 4 | | ○<br>15- 6<br>15- 8 | M 2-0<br>G 4-0<br>P 60-25 | 1 |
| 佐藤 優衣<br>安齋 愛菜 （橘高校） | ○<br>15-13<br>14-15<br>15-14 | ×<br>6-15<br>8-15 | | M 1-1<br>G 2-3<br>P 58-72 | 2 |

| 女子ダブルス3部<br>１３ブロック | 後藤<br>久間木 | 佐藤<br>菅野 | 渡邊<br>高橋 | 勝敗 | 順位 |
|---|---|---|---|---|---|
| 後藤 理音<br>久間木 菜々 （福島高校） | | ×<br>5-15<br>0-15 | ×<br>8-15<br>0-15 | M 0-2<br>G 0-4<br>P 13-60 | 3 |
| 佐藤 志美<br>菅野 心愛 （本宮バドミントンJr） | ○<br>15- 5<br>15- 0 | | ○<br>15- 6<br>13-15<br>15-10 | M 2-0<br>G 4-1<br>P 73-36 | 1 |
| 渡邊 虹花<br>高橋 琴音 （福島第一中学校） | ○<br>15- 8<br>15- 0 | ×<br>6-15<br>15-13<br>10-15 | | M 1-1<br>G 3-2<br>P 61-51 | 2 |

| 女子ダブルス3部<br>１４ブロック | 武藤<br>大内 | 斎藤<br>佐藤 | 木村<br>葛西 | 勝敗 | 順位 |
|---|---|---|---|---|---|
| 武藤 詩 （二本松第一中学校）<br>大内 このみ （東和中学校） | | ○<br>15- 6<br>15- 6 | ○<br>15- 3<br>15- 9 | M 2-0<br>G 4-0<br>P 60-24 | 1 |
| 斎藤 凜<br>佐藤 珠希 （岳陽中学校） | ×<br>6-15<br>6-15 | | ×<br>15-13<br>10-15<br>6-15 | M 0-2<br>G 1-4<br>P 43-73 | 3 |
| 木村 純羽<br>葛西 愛結 （福島南高校） | ×<br>3-15<br>9-15 | ○<br>13-15<br>15-10<br>15- 6 | | M 1-1<br>G 2-3<br>P 55-61 | 2 |

| 女子ダブルス3部<br>１５ブロック | 清水<br>佐藤 | 佐藤<br>加納 | 鈴木<br>安齋 | 勝敗 | 順位 |
|---|---|---|---|---|---|
| 清水 彩花<br>佐藤 華音 （梁川中学校） | | ×<br>7-15<br>8-15 | ○<br>5-15<br>15- 9<br>15- 6 | M 1-1<br>G 2-3<br>P 50-60 | 2 |
| 佐藤 由依<br>加納 咲希 （福島第一中学校） | ○<br>15- 7<br>15- 8 | | ○<br>15- 4<br>15- 5 | M 2-0<br>G 4-0<br>P 60-24 | 1 |
| 鈴木 愛<br>安齋 南那 （福島東高校） | ×<br>15- 5<br>9-15<br>6-15 | ×<br>4-15<br>5-15 | | M 0-2<br>G 1-4<br>P 39-65 | 3 |

# 第９１回県北バドミントン競技大会

令和６年３月９日、１０日　福島トヨタクラウンアリーナ
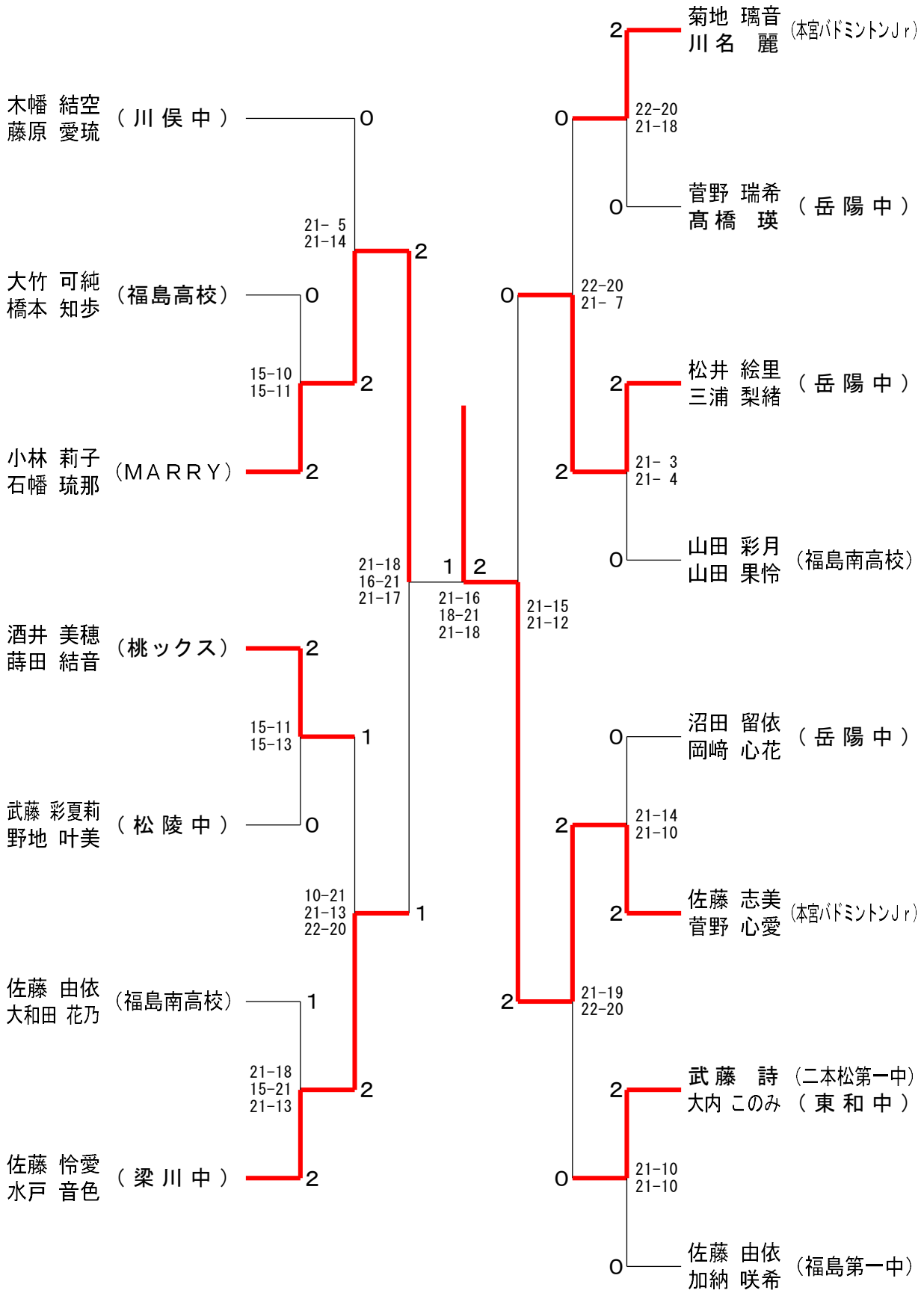
## 女子ダブルス3部（ＷＤ３）　決勝トーナメント